GRAEF.

Für heute. Für morgen. Für dich.

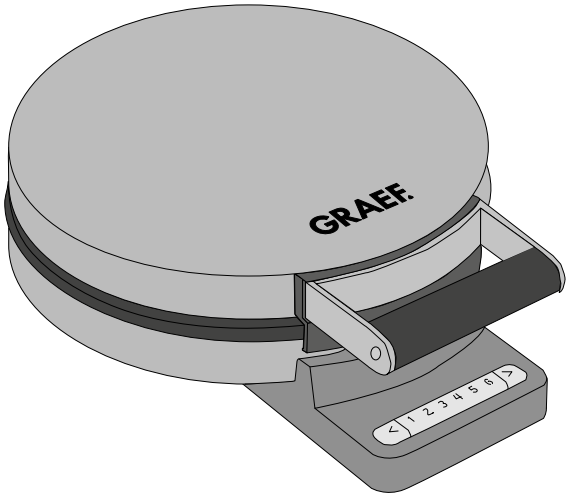

DE	Bedienungsanleitung Hörncheneisen
EN	Operating Instructions Crispy Cone Maker
FR	Instructions d'utilisation Appareil à cornet / Fer à bricelet
NL	Gebruiksaanwijzing Hoorntjesijzer
IT	Manuale operativo Cialdiera per coni
ES	Manual de instrucciones Barquillera
DK	Betjeningsvejledning Vaffeljern
SE	Bruksanvisning Rånjärn
NO	Bruksanvisning Krumkakejern
PL	Instrukcja obsługi Waflownica do rożków
HU	Használati útmutató Fagylalttölcsér-készítő
UKR	Інструкція з експлуатації Вафельниця

HE80EU

INHALT

Produktabbildung 4
Produktbeschreibung 4
Vorwort 5
Informationen zu dieser Bedienungsanleitung 5
Warnhinweise 5
Allgemeine Sicherheitshinweise 6
Gefahr durch elektrischen Strom 8
Bestimmungsgemäße Verwendung 8
Haftungsbeschränkung 9
Kundendienst 9
Auspacken 9
Entsorgung der Verpackung 9
Entsorgung des Geräts 9
Anforderungen an den Aufstellort 10
Elektrischer Anschluss 10
Vor dem Erstgebrauch 11
Inbetriebnahme 11
Stand-by-Modus 11
Stand-by-Modus deaktivieren 11
Reinigung 12
Reinigung Hörnchenformer 12
Rezepte 12
2 Jahre Gewährleistung 13

PRODUKTABBILDUNG

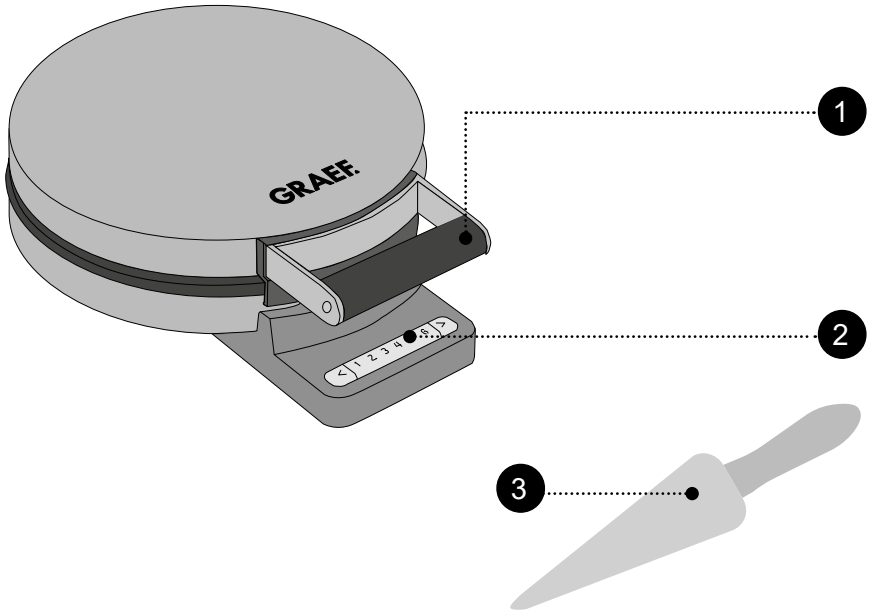

PRODUKTBESCHREIBUNG

1. Griff
2. Bedienelement
3. Hörnchenformer

VORWORT

Sehr geehrte Kundin, sehr geehrter Kunde,

mit dem Kauf dieses Hörncheneisens haben Sie eine gute Wahl getroffen. Sie haben ein anerkanntes Qualitätsprodukt erworben.

Wir danken Ihnen für Ihren Kauf und wünschen Ihnen viel Freude mit Ihrem neuen Graef Hörncheneisen.

INFORMATIONEN ZU DIESER BEDIENUNGSANLEITUNG

Diese Bedienungsanleitung ist Bestandteil des Hörncheneisens (nachfolgend als Gerät bezeichnet) und gibt Ihnen wichtige Hinweise für die Inbetriebnahme, die Sicherheit, den bestimmungsgemäßen Gebrauch und die Pflege des Geräts.

Die Bedienungsanleitung muss ständig am Gerät verfügbar sein. Sie ist von jeder Person zu lesen und anzuwenden, die im Hinblick darauf mit der:

- Inbetriebnahme,
- Bedienung,
- Störungsbehebung und/oder
- Reinigung

beauftragt ist.

Bewahren Sie diese Bedienungsanleitung auf und geben Sie sie mit dem Gerät an den Nachbesitzer weiter.

Diese Bedienungsanleitung kann nicht jeden denkbaren Aspekt berücksichtigen. Für weitere Informationen oder bei Problemen, die in dieser Anleitung nicht oder nicht ausführlich genug behandelt werden, wenden Sie sich bitte an den Graef-Kundendienst oder an Ihren Fachhandel.

WARNHINWEISE

In der vorliegenden Bedienungsanleitung werden folgende Warnhinweise und Signalwörter verwendet:

⚠ WARNUNG

Dies weist auf eine möglicherweise gefährliche Situation hin. Die Nichtbeachtung des Hinweises kann zu schweren Verletzungen oder sogar zum Tode führen.

VORSICHT

Dies weist auf eine möglicherweise gefährliche Situation hin. Bei Nichtbeachtung des Hinweises können Sachschäden entstehen.

WICHTIG!

Dies weist auf Anwendungstipps und andere besonders wichtige Informationen hin!

ALLGEMEINE SICHERHEITSHINWEISE

Dieses Gerät entspricht den vorgeschriebenen Sicherheitsbestimmungen. Ein unsachgemäßer Gebrauch kann jedoch zu Personen- und Sachschäden führen.

Beachten Sie für einen sicheren Umgang mit dem Gerät die folgenden Sicherheitshinweise:

- Kontrollieren Sie das Gerät vor der Verwendung auf äußere sichtbare Schäden am Gehäuse, dem Anschlusskabel und -stecker. Nehmen Sie ein beschädigtes Gerät nicht in Betrieb.
- Reparaturen dürfen nur von einem Fachmann oder vom Graef-Kundendienst ausgeführt werden. Durch unsachgemäße Reparaturen können erhebliche Gefahren für den Benutzer entstehen. Zudem erlischt der Garantieanspruch.
- Defekte Bauteile dürfen nur gegen Original-Ersatzteile ausgetauscht werden. Nur bei diesen Teilen ist gewährleistet, dass sie die Sicherheitsanforderungen erfüllen.
- Dieses Gerät darf nicht von Kindern benutzt werden. Das Gerät und seine Anschlussleitung sind von Kindern fernzuhalten.
- Kinder sollten beaufsichtigt werden, um sicherzustellen, dass sie nicht mit dem Gerät spielen.
- Dieses Gerät kann auch von Personen mit reduzierten physischen, sensorischen oder mentalen Fähigkeiten oder mit Mangel an Erfahrung und/oder Wissen benutzt werden, wenn sie beaufsichtigt werden oder im sicheren Gebrauch des Geräts unterrichtet wurden und die sich aus ihm ergebende Gefahren verstanden haben.
- Das Gerät ist nicht dazu bestimmt, mit einer externen Zeitschaltuhr oder einer separaten Fernsteuerung verwendet zu werden.
- Das Gerät ist nicht dazu bestimmt, mit einer externen Zeitschaltuhr oder einer separaten Fernsteuerung verwendet zu werden.
- Die Zuleitung immer am Anschlussstecker aus der Steckdose ziehen, nicht am Anschlusskabel.
- Benutzen Sie das Gerät nicht, wenn die Anschlussleitung oder der Stecker beschädigt ist.

- Verhindern Sie, dass Flüssigkeiten auf den Stecker geraten.
- Ist die Anschlussleitung beschädigt, darf sie, um Gefährdungen zu vermeiden, nur durch den Hersteller, seinem Kundendienst oder einer ähnlich qualifizierten Person ersetzt werden.
- Öffnen Sie auf keinen Fall das Gehäuse des Geräts. Werden spannungsführende Anschlüsse berührt und der elektrische und mechanische Aufbau verändert, besteht Stromschlaggefahr.
- Niemals unter Spannung stehende Teile berühren. Diese können einen elektrischen Schlag verursachen oder sogar zum Tode führen.
- Vergleichen Sie vor dem Anschließen des Geräts die Anschlussdaten (Spannung und Frequenz) auf dem Typenschild mit denen Ihres Elektronetzes. Diese Daten müssen übereinstimmen, damit keine Schäden am Gerät auftreten.
- Achten Sie darauf, dass das Stromkabel sicher verlegt ist. Durch ein Hängenbleiben am Kabel kann das Gerät von der Arbeitsfläche herunterfallen.
- Verpackungsmaterialien dürfen nicht zum Spielen verwendet werden. Es besteht Erstickungsgefahr.
- Benutzen Sie das Gerät niemals in der Nähe einer Wärmequelle.
- Benutzen Sie das Gerät niemals im Freien und bewahren Sie es an einem trockenen Ort auf.
- Fassen Sie während des Betriebes niemals mit den Händen die Backflächen an. Diese werden im Gebrauch sehr heiß. Verbrennungsgefahr!
- Die berührbaren Oberflächen werden im Betrieb sehr heiß. Verbrennungsgefahr!
- Benutzen Sie keine aggressiven oder scheuernden Reinigungsmittel und keine Lösungsmittel.
- Kratzen Sie hartnäckige Verschmutzungen nicht mit harten Gegenständen ab.
- Achten Sie darauf, dass keine Flüssigkeit in das Geräteinnere gelangt.
- Geben Sie das Gerät nicht in die Spülmaschine und halten Sie dieses auch nicht unter fließendes Wasser.

- Der Energiesparmodus dieses Geräts ist: Standby-Modus, Stromverbrauch: max. 0,5 W.
- Das Gerät schaltet nach dem Gebrauch automatisch wieder in den Standby-Modus zurück.

GEFAHR DURCH ELEKTRISCHEN STROM

⚠ WARNUNG

Beim Kontakt mit unter Spannung stehenden Leitungen oder Bauteilen besteht Lebensgefahr!

Beachten Sie die folgenden Sicherheitshinweise, um eine Gefährdung durch elektrischen Strom zu vermeiden:

- Benutzen Sie das Gerät nicht, wenn die Anschlussleitung oder der Stecker beschädigt ist.
- Lassen Sie in diesem Fall vor der Weiterbenutzung des Geräts durch den Graef-Kundendienst oder eine autorisierte Fachkraft eine neue Anschlussleitung installieren.
- Öffnen Sie auf keinen Fall das Gehäuse des Geräts. Werden spannungsführende Anschlüsse berührt und der elektrische und mechanische Aufbau verändert, besteht Stromschlaggefahr.
- Niemals unter Spannung stehende Teile berühren. Diese können einen elektrischen Schlag verursachen oder sogar zum Tode führen.

BESTIMMUNGSGEMÄSSE VERWENDUNG

Dieses Gerät ist nicht für den gewerblichen Gebrauch bestimmt. Benutzen Sie das Gerät ausschließlich zum Backen von Hörnchenwaffeln (Eiserkuchen, Neujahrskuchen).

Dieses Gerät ist für den Gebrauch im Haushalt und ähnlichen Bereichen bestimmt, wie beispielsweise:

- In Mitarbeiterküchen von Läden und Büros
- In landwirtschaftlichen Anwesen
- Von Gästen in Hotels, Motels und anderen Wohneinrichtungen
- In Frühstückspensionen

WICHTIG!

Gebrauch nur in haushaltsähnlichen Bereichen!

Eine andere oder darüber hinausgehende Benutzung gilt als nicht bestimmungsgemäß.

VORSICHT

Von dem Gerät können bei nicht bestimmungsgemäßer Verwendung Gefahren ausgehen.

- Das Gerät ausschließlich bestimmungsgemäß verwenden.
- Die in dieser Bedienungsanleitung beschriebenen Vorgehensweisen einhalten.

Ansprüche jeglicher Art wegen Schäden aus nicht bestimmungsgemäßer Verwendung sind ausgeschlossen.

Das Risiko trägt allein der Betreiber.

HAFTUNGSBESCHRÄNKUNG

Alle in dieser Bedienungsanleitung enthaltenen technischen Informationen, Daten und Hinweise für die Installation, den Betrieb und die Pflege entsprechen dem letzten Stand bei Drucklegung und erfolgen unter Berücksichtigung unserer bisherigen Erfahrungen und Erkenntnisse nach bestem Wissen.

Aus den Angaben, Abbildungen und Beschreibungen in dieser Anleitung können keine Ansprüche hergeleitet werden.

Der Hersteller übernimmt keine Haftung für Schäden aufgrund von:

- Nichtbeachtung der Anleitung
- Nicht bestimmungsgemäßer Verwendung
- Unsachgemäßen Reparaturen
- Technischen Veränderungen
- Verwendung nicht zugelassener Ersatzteile

Übersetzungen werden nach bestem Wissen erstellt. Wir übernehmen keine Haftung für Übersetzungsfehler. Verbindlich bleibt allein der ursprüngliche deutsche Text.

Die digitale Version dieser Bedienungsanleitung ist auf der Produktseite des HE80 unter www.graef.de hinterlegt.

KUNDENDIENST

Sollte es vorkommen, dass Ihr Graef-Gerät einen Schaden hat, wenden Sie sich bitte an Ihren Fachhändler oder an den Graef-Kundendienst unter 02932- 9703677 oder schreiben Sie uns eine E-Mail an service@graef.de.

WICHTIG!

Heben Sie die Original-Verpackung während der Garantiezeit des Geräts auf, um das Gerät im Garantiefall ordnungsgemäß verpacken und transportieren zu können.

AUSPACKEN

Beim Auspacken des Geräts gehen Sie wie folgt vor:

- Entnehmen Sie das Gerät aus dem Karton.
- Entfernen Sie alle Verpackungsteile.
- Entfernen Sie eventuelle Aufkleber am Gerät. Nicht das Typenschild entfernen!

ENTSORGUNG DER VERPACKUNG

Die Verpackung schützt das Gerät vor Transportschäden. Die verwendeten Verpackungsmaterialien sind recycelbar und können entsprechend den örtlichen Vorschriften entsorgt werden. Bitte führen Sie die Verpackung den entsprechenden Sammel- und Verwertungssystemen zu.

ENTSORGUNG DES GERÄTS

Dieses Produkt darf am Ende seiner Lebensdauer nicht über den normalen Hausmüll entsorgt

werden. Das Symbol auf dem Produkt und in der Gebrauchsanleitung weist darauf hin. Die Werkstoffe sind gemäß Ihrer Kennzeichnung wiederverwertbar. Mit der Wiederverwendung, der stofflichen Verwertung oder anderen Formen der Verwertung von Altgeräten, leisten Sie einen wichtigen Beitrag zum Schutz unserer Umwelt. Bitte fragen Sie bei Ihrer Gemeindeverwaltung nach der zuständigen Entsorgungsstelle. Darüber hinaus unterstützt GRAEF die Rückgabe von Elektroaltgeräten der Marke GRAEF. Für weitere Informationen zu den verfügbaren Rückgabemöglichkeiten und zum Rückgabeprozess wenden Sie sich bitte an unseren Kundenservice.

ANFORDERUNGEN AN DEN AUFSTELLORT

Für einen sicheren und fehlerfreien Betrieb des Geräts muss der Aufstellort folgende Voraussetzungen erfüllen:

- Das Gerät muss auf einer festen, ebenen, waagerechten und rutschfesten Unterlage mit ausreichender Tragkraft aufgestellt werden.
- Achten Sie darauf, dass das Gerät nicht umfallen kann.
- Wählen Sie den Aufstellort so, dass Kinder die Zuleitung des Geräts nicht berühren können.
- Stellen Sie das Gerät nicht auf heiße Oberflächen wie z. B. Herdplatten oder in der Nähe davon auf.
- Benutzen Sie das Gerät niemals im Freien und bewahren Sie dieses an einem trockenen Ort auf.
- Das Gerät ist nicht für den Einbau in einen Wand- oder einen Einbauschrank gedacht.
- Stellen Sie das Gerät nicht in einer heißen, nassen oder feuchten Umgebung auf.
- Die Steckdose muss leicht zugänglich sein, sodass der Stecker notfalls leicht gezogen werden kann.

ELEKTRISCHER ANSCHLUSS

Für einen sicheren und fehlerfreien Betrieb des Geräts sind beim elektrischen Anschluss folgende Hinweise zu beachten:

- Vergleichen Sie vor dem Anschließen die Anschlussdaten (Spannung und Frequenz) auf dem Typenschild mit denen Ihres Stromnetzes. Diese Daten müssen übereinstimmen, damit keine Schäden am Gerät auftreten. Fragen Sie bei Unsicherheiten eine Elektrofachkraft.
- Die Steckdose muss mindestens über einen 10 A Sicherungsschutzschalter abgesichert sein.
- Vergewissern Sie sich, dass das Stromkabel unbeschädigt ist und nicht über heiße Flächen oder scharfe Kanten verlegt wird.
- Das Anschlusskabel darf nicht straff gespannt sein.
- Die elektrische Sicherheit des Geräts ist nur dann gewährleistet, wenn es an ein vorschriftsmäßig installiertes Schutzleitersystem angeschlossen wird. Der Betrieb an einer Steckdose ohne Schutzleiter ist verboten. Lassen Sie bei Unsicherheiten die Hausinstallation durch eine Elektrofachkraft überprüfen. Der Hersteller übernimmt keine Verantwortung für Schäden, die durch einen fehlenden oder unterbrochenen Schutzleiter verursacht werden.

VOR DEM ERSTGEBRAUCH

- Reinigen Sie das Gerät wie unter „Reinigung“ beschrieben.
- Fetten Sie das Gerät vor dem ersten Backvorgang mit Butter oder hitzebeständigem Öl ein.
- Heizen Sie das Gerät auf und füllen Sie anschließend Backteig ein. Entsorgen Sie aus hygienischen Gründen die ersten 2 - 3 Waffeln.

INBETRIEBNAHME

- Stecken Sie den Stecker in die Steckdose.
- Stellen Sie den gewünschten Bräunungsgrad ein (Empfehlung/Voreinstellung: Stufe 3).
- Heizen Sie das Gerät auf. Die Backlampe leuchtet rot.
- Wenn das Gerät aufgeheizt ist, ertönt ein Signalton und die Backlampe leuchtet blau.
- Füllen Sie mit einer Schöpfkelle Teig in die untere Backform.
- Schließen Sie das Gerät, um die Hörnchenwaffeln zu backen. Während des Backvorganges leuchtet die Backlampe rot.
- Wenn die Hörnchenwaffel fertig gebacken ist, ertönt ein Signalton und die Backlampe leuchtet blau.
- Nehmen Sie die Hörnchenwaffel direkt nach dem Backen aus dem Hörncheneisen. **Wichtig:** Die Hörnchenwaffel muss noch warm und formbar sein.
- Platzieren Sie den beigefügten Hörnchenformer mittig auf der warmen Hörnchenwaffel.
- Halten Sie den Hörnchenformer am Griff fest und rollen Sie die Hörnchenwaffel vorsichtig um den Former herum, sodass die typische Hörnchen- oder Tütenform entsteht.
- Lassen Sie das geformte Hörnchen abkühlen, damit es seine Form behält. Sobald die Hörnchenwaffel erkaltet ist, wird sie hart und kann nicht mehr geformt werden.

Tipp: Arbeiten Sie zügig, da die Hörnchenwaffel schnell abkühlt und ihre Flexibilität verliert.

- Füllen Sie erneut Teig ein und verfahren Sie wie oben beschrieben.
- Nach Beendigung des letzten Backvorgangs, ziehen Sie den Stecker und lassen Sie das Gerät im geöffnetem Zustand abkühlen.

STAND-BY-MODUS

Das Gerät schaltet nach 30 Minuten Nichtbenutzung in einen Stand-by-Modus.

Drücken Sie eine der beiden Pfeiltasten (rechts oder links) kurz, um das Gerät wieder einzuschalten. Es heizt auf und stellt die Bräunungsstufe wieder her, die zuvor ausgewählt wurde.

STAND-BY-MODUS DEAKTIVIEREN

Es ist möglich, den Stand-by-Modus zu deaktivieren. Das Gerät bleibt dann dauerhaft an und schaltet nicht nach 30 Minuten in den Stand-by-Modus. Drücken Sie dafür eine der beiden Pfeiltasten (rechts oder links) für ca. 4 Sekunden.

WICHTIG!

Wenn das Gerät aus der Steckdose gezogen wird, werden die Werkseinstellungen wieder hergestellt und der Stand-by-Modus ist wieder aktiviert.

REINIGUNG

- Ziehen Sie vor jeder Reinigung den Netzstecker und lassen Sie das Gerät vor der Reinigung abkühlen.
- Reinigen Sie die Hörnchenplatten mit einem Papiertuch.
- Legen Sie zwei saugfähige Papiertücher zwischen die Hörncheplatten und klappen Sie das Gerät zu.
- Wischen Sie das Gehäuse des Gerätes mit einem angefeuchteten Tuch ab.
- Bei starker Verschmutzung kann ein mildes Reinigungsmittel verwendet werden.

REINIGUNG HÖRNCHENFORMER

Um den Hörnchenformer nach der Verwendung richtig zu reinigen, folgen Sie diesen einfachen Schritten:

- Spülen Sie den Hörnchenformer direkt nach der Nutzung unter fließendem warmem Wasser ab, um Teigreste und Verunreinigungen zu entfernen. Nutzen Sie bei Bedarf ein mildes Reinigungsmittel und einen weichen Schwamm oder eine Bürste, um hartnäckige Rückstände zu lösen.
- Stellen Sie sicher, dass keine Reinigungsmittelreste auf dem Hörnchenformer verbleiben, indem Sie ihn gründlich mit klarem Wasser abspülen.
- Trocknen Sie den Hörnchenformer mit einem sauberen, trockenen Tuch ab und lassen Sie das Holz vollständig durchtrocknen.

Hinweis: Geben Sie den Hörnchenformer nicht in die Spülmaschine.

REZEPTE

Oma Gretes Eiserhörnchen ohne Eier

500 g Mehl, 375 g Zucker, 2 Päckchen Vanillezucker, 500 ml Sahne, ca. 500 ml Mineralwasser, Zimt oder Rum nach Geschmack.

Alle Zutaten gut miteinander vermengen. Der Teig sollte gut vom Löffel fließen. Sollte dieses nicht der Fall sein, geben Sie ein wenig mehr Wasser hinzu. Anschließend geben Sie den Teig in das vorgeheizte Hörncheneisen.

Oma Lottes Eiserhörnchen

250 g Mehl , 65 g Butter, 250 g Zucker, 2 Eier, ca. 375 ml Wasser, 2 Päckchen Vanillezucker, Zimt oder Rum nach Geschmack

Alle Zutaten gut miteinander vermengen. Der Teig sollte gut vom Löffel fließen. Anschließend geben Sie den Teig in das vorgeheizte Hörncheneisen.

Oma Fridas Kandis-Eiserhörnchen

500 g Mehl, 3 Eier, 250 g Kandis, 250 g Butter, 3 Eßl. Zucker,

Den Kandis in 1/2 L kochendem Wasser auflösen und erkalten lassen. Die Butter schaumig rühren, Eier und Zucker zugeben. Anschließend abwechselnd Mehl und das Kandis-Wasser unterrühren. Man gibt den Teig eßlöffelweise in einen Hörncheneisenen, backt sie hellbraun ab und rollt sie sofort zu einer Tüte /Hörnchen.

Tante Fienes Eiserhörnchen

250 g Zucker, 200 g Butter, 2 Eier, 1 Prise Salz, Zimt, 250 g Mehl

Den Zucker kocht man mit 1/4 L Wasser auf, nimmt dies von dem Herd und lässt die Butter in der Lösung zergehen. Wenn die Masse abgekühlt ist, gibt man das Mehl, die Eier und die Gewürze hinzu. Der Teig sollte dickflüssig sein.

Tante Annettes Eiserhörnchen

500 g Mehl, 375 g Zucker, 200 g Butter, 1 Ei, 1 Messerspitze Backpulver, für den Geschmack können wahlweise Vanille, Zimt oder Rum hinzugegeben werden.

Den Zucker kocht man mit 1/2 L Wasser auf, nimmt dies von dem Herd und lässt die Butter in der Lösung zergehen. Wenn die Masse abgekühlt ist, gibt man das Mehl, die Eier, das Backpulver und die Gewürze hinzu.

Oma Agnes Eiserhörnchen

250 g Mehl, 250 g Zucker, 125 g Butter, 3 Eier, 1 Vanillezucker, 1 kleine Tasse Wasser

Wasser aufkochen und den Zucker und den Vanillezucker darin auflösen. Die Butter schaumig rühren, Eier unterrühren, den flüssigen Zucker hinzugeben und dann das Mehl unterheben. Der Teig sollte gut vom Löffel fließen.

2 JAHRE GEWÄHRLEISTUNG

Für dieses Produkt übernehmen wir beginnend vom Verkaufsdatum 24 Monate Herstellergewährleistung für Mängel, die auf Fertigungs- und Werkstofffehler zurückzuführen sind. Ihre gesetzlichen Gewährleistungsansprüche nach § 437 ff. BGB bleiben von dieser Regelung unberührt. In der Gewährleistung nicht enthalten sind Schäden, die durch unsachgemäße Behandlung oder Einsatz entstanden sind sowie Mängel, welche die Funktion oder den Wert des Gerätes nur geringfügig beeinflussen. Weitergehend sind Transportschäden, soweit wir dies nicht zu verantworten haben, vom Gewährleistungsanspruch ausgeschlossen. Für Schäden, die durch eine nicht von uns oder eine unserer Vertretungen durchgeführte Reparatur entstehen, ist ein Gewährleistungsanspruch ausgeschlossen. Bei berechtigten Reklamationen werden wir das mangelhafte Produkt nach unserer Wahl reparieren oder gegen ein mängelfreies Produkt austauschen.

CONTENT

Product illustration 15
Preface 16
Information on these operating instructions 16
Warning messages 16
General safety instructions 17
Danger caused by electric current 18
Intended use 18
Limitation of liability 19
After-sales service 19
Unpacking 20
 Disposal of the packaging 20
 Disposal of the unit 20
Requirements on the installation location 20
Electrical connection 20
Prior to first use 21
Initial operation 21
Stand by mode 21
Deactivate stand by mode 22
Cleaning 22
Cleaning cone former 22
Recipes 22
Two-year warranty 23

PRODUCT ILLUSTRATION

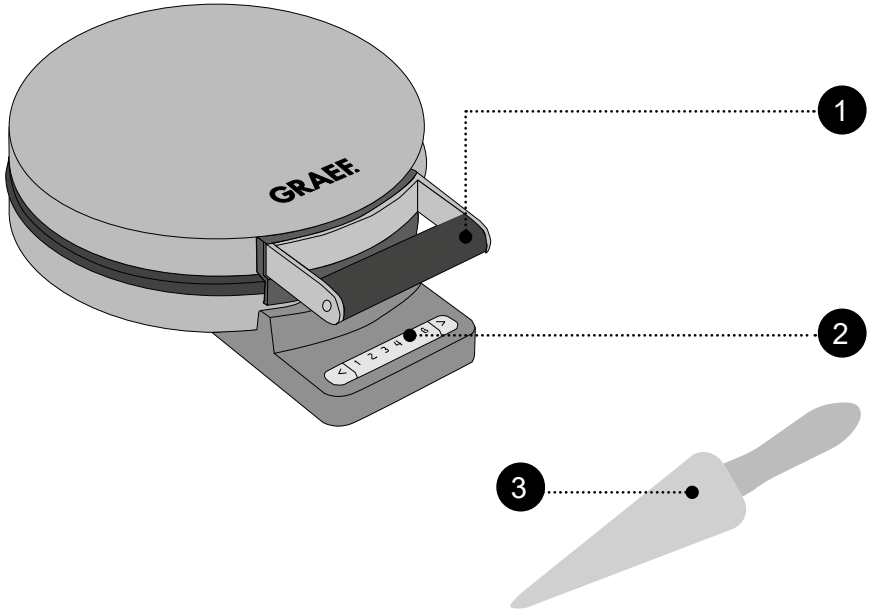

PRODUCT DESCRIPTION

1. Handle
2. Control element
3. Cone former

PREFACE

Dear Customer,

You have made a good choice by buying this waffle maker. You have purchased a recognised quality product.

Thank you very much for buying our product. We wish you a lot pleasure with your new Graef waffle maker.

INFORMATION ON THESE OPERATING INSTRUCTIONS

These operating instructions are part of the waffle maker (hereinafter referred to as unit) and provide important information on putting into operation, safety, intended use and the care of the unit.

The operating instructions shall have to be available at the unit at all times. The instructions have to be read and applied by every person who in view of:

- Initial operation,
- operation,
- fault correction and/or
- cleaning

are commissioned to deal with in.

Keep these operating instructions and pass them on to the next owner along with the unit.

These operating instructions cannot take into consideration every conceivable use. For further information or in case of problems which are not dealt with or not dealt with sufficiently in these instructions, please get in touch with Graef customer service or your specialist dealers.

WARNING MESSAGES

In these operating instructions, the following warning messages and signal words are used:

⚠ WARNING

This refers to a potentially dangerous situation. Failure to observe this warning may result in serious injury or even death.

CAUTION

This refers to a potentially dangerous situation. In case of non-observation of this warning message, material damage may occur.

IMPORTANT!

This refers to application tips and other especially important information!

GENERAL SAFETY INSTRUCTIONS

This unit is in conformity with the safety instructions mentioned hereinbefore. However, incorrect handling may lead to injury and damage.

For safe handling of this unit, please observe the following safety instructions:

- Before using the unit check for any external visible damage of the housing, the connection cable and plug. Do not operate a damaged unit.
- Repairs may be carried out only by an expert or by Graef after-sales service. Incorrect repairs may cause considerable hazards for the user. In addition, any claim under guarantee is forfeited.
- Defective parts must be replaced by original spare parts only. It is only with these parts that the safety requirements are met.
- This unit must not be used by children. Keep the unit and its connection cable away from children.
- Children should be supervised in order to make sure that they do not play with this unit.
- This unit can also be used by persons with reduced physical, sensory or mental capabilities or lack of experience and/or knowledge if they have been given supervision or instruction concerning use of the unit in a safe way and understand the hazards involved.
- The unit is not intended to be used with an external timer or a separate remove control.
- Always disconnect the connection cable by using plug; do not pull the connecting cable.
- Do not use the unit if the mains cable or plug are damaged.
- Prevent that liquids get on the plug.
- If the connection cable is damaged, it may only be replaced by the manufacturer, the manufacturer's customer service or a similarly qualified person, in order to avoid potential dangers.
- Do not open the housing under any circumstances. When touching live connections and if the electric and mechanical structure is changed, there is danger of electric shock.
- Never touch live parts. They may cause an electric shock or even may

lead to death.

- Before connecting the unit, compare the connecting data (voltage and frequency) on the type plate with those of your energy network. These details must correspond so that no damage occurs to the unit.
- Check to see that the power cable has been safely laid. Due to getting caught on the cable, the unit might fall down from the work surface.
- Packaging materials must not be used for playing. There is a danger of suffocation.
- Never use the unit in the vicinity of a source of heat.
- Never use the appliance outdoors, and always keep it in a dry place.
- Let the unit cool off before cleaning.
- Do not use any aggressive or abrasive cleaning agents and do not use any solvents.
- Do not scratch off stubborn soiling with hard objects.
- Make sure that no liquid gets into the interior of the unit.
- Do not put the unit in the dishwasher and do not hold it under flowing water.
- This appliance's energy-saving mode is: standby mode, power consumption: max. 0.5 W.
- The appliance automatically returns to standby mode after use.

DANGER CAUSED BY ELECTRIC CURRENT

⚠ WARNING

Mortal danger is caused by contact with energised cables or components!

Please observe the following safety instructions in order to prevent an exposure to electric current:

- Do not use the unit if the mains cable or plug are damaged.
- In this case, you should let the Graef Customer Service install a new connection cable before using the appliance again. This may be done also by an authorised specialist.
- Do not open the housing under any circumstances. When touching live connections and if the electric and mechanical structure is changed, there is danger of electric shock.
- Never touch live parts. They may cause an electric shock or even may lead to death.

INTENDED USE

This unit is not intended for commercial use. Only use the appliance to bake crispy cones.

This appliance is intended for domestic and similar use, such as:

- Staff kitchens in shops and office
- In agricultural estates
- By guests in hotels, motels and other living quarters
- In bed and breakfast boarding houses

IMPORTANT!

Use only for applications akin to households!

Another or any exceeding use shall not be considered intended.

CAUTION

The appliance can cause dangers, if is not used as intended.

- Use the unit exclusively as intended.
- Observe the procedures described in these operating instructions.

Claims of any kind caused by damage by unintended use shall be excluded.
The risk shall be borne sole by the operator.

LIMITATION OF LIABILITY

All technical information, data and notes on the installation, the operation and the care contained in these operating instructions correspond to the last status before printing, and are rendered under consideration of our previous experience and to the best of knowledge.

No claims may be derived from the particulars, illustrations and descriptions in these instructions.

The manufacturer shall not assume any liability for damage caused by:

- non-observation of the instructions
- unintended use
- incorrect repairs
- technical modifications
- use of unapproved spare parts

Translations shall be carried out to the best of knowledge. We shall not assume any liability for translation mistakes. The original German text only shall be binding.

The digital version of these operating instructions can be found on the HE80 product page at www.graef.de.

AFTER-SALES SERVICE

If your Graef device is damaged, please contact your dealer or the Graef Customer Service at +49 (2932) 9703677 or write an e-mail to service@graef.de.

IMPORTANT!

If possible, keep the original packaging during the guarantee period of the unit in order to be able to pack the unit correctly in case of guarantee.

UNPACKING

When unpacking the unit, proceed as follows:

- Remove the unit from the box.
- Remove the packaging parts.
- Remove any stickers on the unit. Do not remove the type plate!

DISPOSAL OF THE PACKAGING

The packaging protects the device from damage during transport. The packaging materials used are recyclable and can be disposed of in accordance with local regulations. Please ensure the packaging is handed over to the relevant collection and recycling schemes.

DISPOSAL OF THE UNIT

At the end of its service life, this product cannot be disposed of in normal domestic waste. The symbol on the product and in the operating instructions point out to this fact. Reuse the materials according to their marking. With the reuse, recycling or other forms of recycling of old equipment, you make an important contribution to the protection of our environment. Please ask your municipal administration for the disposal point. In addition, GRAEF supports the return of end-of-life electrical appliances bearing the GRAEF brand. For further information on the available return options and the return process, please contact our customer service team.

REQUIREMENTS ON THE INSTALLATION LOCATION

For safe and fault free operation of the unit, the following requirements of the installation location have to be met:

- The unit has to be placed on a solid, flat, horizontal, and non-slipping surface with a sufficient weight-carrying capacity.
- Make sure that the unit cannot topple over.
- Choose the location in such a way that children cannot reach the supply line of the unit.
- Do not place the appliance on hot surfaces, such as hotplates, or near them.
- Never use the unit in the open, and store in a dry location.
- The unit is not designed for installation in a wall or a built-in cupboard.
- Do not set up the unit in a hot, wet or moist environment.
- The socket has to be easily accessible so that the power cable can be removed easily in case of emergency.

ELECTRICAL CONNECTION

For safe and fault-free operation of the unit, the following requirements have to be met during the electrical connection:

- Before connecting the unit, compare the connecting data (voltage and frequency) on the type plate with those of your energy network. These details must correspond so that no damage occurs to the unit. In case of uncertainty, contact a qualified electrician.
- The socket has to be protected at least by a 10 amps circuit breaker.

- Make sure that the power cable is not damaged and is not laid across hot surfaces or sharp edges.
- The connecting cable must not be stretched tightly.
- The electric safety of the unit is ensured only when it is connected to a socket with protective conductor installed correctly. Operation on a socket without protective conductor is forbidden. If in doubt, let the house installation check by a trained electrician. The manufacturer shall not assume responsibility for damage which has been caused by absent or interrupted protective conductor.

PRIOR TO FIRST USE

- Clean the unit as described in "Cleaning".
- Heat up the unit and afterwards fill in fresh dough.
- Because of hygienic reasons, dispose the first 2 - 3 waffles.

INITIAL OPERATION

- Put the plug into the plug socket.
- Turn the control panel to the desired degree of brownness. (Suggestion / Presetting: Setting 3)
- Heat up the unit. Baking light glows red.
- You will hear a beep when unit is heated up. Baking light glows blue.
- Fill in the dough in the lower plate.
- Close the appliance to bake the cone waffle. The baking lamp lights up red during the baking process.
- When the cone waffle is ready, a signal tone sounds and the baking lamp lights up blue.
- Remove the cone waffle from the crispy cone maker immediately after baking.

Important: The cone waffle must still be warm and pliable.

- Place the included cone former in the center of the warm waffle.
- Hold the cone former by its handle and carefully roll the waffle around it to create the typical cone or cup shape.
- Allow the shaped cone to cool completely to retain its shape.
- Once the waffle has cooled, it will harden and can no longer be reshaped.

Tip: Work quickly, as the waffle cools rapidly and loses its flexibility.

- Pour in the batter again and proceed as described above.
- When the last baking process is complete, unplug the appliance and leave it open to cool down.

STAND BY MODE

The appliance switches to standby mode after 30 minutes of non-use. If you briefly press one of the two arrow buttons (right or left), the appliance switches on again. It heats up and restores the browning level that was previously selected.

DEACTIVATE STAND BY MODE

It is possible to deactivate stand-by mode. The appliance then remains permanently switched on and does not switch to stand-by mode after 30 minutes. To do this, press one of the two arrow buttons (right or left) for approx. 4 seconds.

IMPORTANT!

When the device is unplugged from the socket, the factory settings are restored, the stand-by mode is reactivated.

CLEANING

- Always unplug the appliance from the mains before cleaning and allow it to cool down before cleaning.
- Clean the cripsy cone plates with a paper towel.
- Place two absorbent paper towels between the crispy cone plates and close the appliance.
- Only wipe the appliance housing with a damp cloth.
- Use a mild detergent in case of heavy soiling.

CLEANING CONE FORMER

To properly clean the cone former after use, follow these simple steps:

- Rinse immediately after use, wash the cone former under warm running water to remove batter residue and impurities.
- Ensure that no traces of cleaning agents remain by rinsing the cone former thoroughly with clean water.
- Wipe the cone former with a clean, dry cloth and allow the wooden parts to dry completely.

Note: Do not place the cone former in the dishwasher.

RECIPES

Granny Grete's ice-cream cone without eggs

500 g flour, 375 g sugar, 2 packs vanilla sugar, 500 ml cream, 500 ml mineral water, cinnamon or rum according to taste.

Mix all the ingredients together well. The dough should slide off the spoon easily. Then place the dough in the preheated crispy cone maker.

Granny Lotte's ice-cream cone

250 g flour, 65 g butter, 250 g sugar, 2 eggs, 375 ml water, 2 packs vanilla sugar, cinnamon or rum according to taste.

Mix all the ingredients together well. The dough should slide off the spoon easily. Then place the dough in the preheated crispy cone maker.

Granny Frida's rock sugar ice-cream cone

500 g flour, 3 eggs, 250 g rock sugar, 250 g butter, 3 tbsp sugar,

Dissolve the rock sugar in 1/2 litre boiling water and allow to cool. Beat the butter until creamy, add the eggs and sugar. Then mix in the flour and sugar water alternating. Place the dough in the crispy cone maker a tablespoon at a time, bake it until it is golden brown and roll it immediately into a cone.

Aunt Fiene's ice-cream cone

250 g sugar, 200 g butter, 2 eggs, 1 pinch salt, cinnamon, 250 flour

Bring the sugar to the boil in 1/4 litre water, remove from the heat and let the butter melt in the solution. When the mass has cooled down, add the flour, eggs and spices. The dough should be a thick liquid.

Aunt Annette's ice-cream cone

500 g flour, 375 g sugar, 200 g butter, 1 egg, 1 pinch of baking powder,

Choose between vanilla, cinnamon or rum and add for flavour.

Bring the sugar to a boil in 1/2 litre water, remove from the heat and let the butter melt in the solution. When the mass has cooled down, add the flour, eggs, baking powder and spices.

TWO-YEAR WARRANTY

As from the date of purchase we assume manufacturer warranty of twenty-four months for defects which can be traced back to manufacturing and material defect. Your legal warranty claim in conformity with Section 437 et seq. of the German Civil Code (BGB) shall remain unaffected by this regulation. The guarantee does not cover any damage which is caused by incorrect handling or use as well as defects which only slightly influence the function or the value of the unit. Moreover, transport damages, as far as we are not responsible for it, are excluded from the warranty claims. Guarantee shall be ruled out for damage, the repair of which has not been carried out by us or one of our representations. In case of justified complaints, we shall repair the defective product or replace it by a product without defects at our discretion.

TABLE DES MATIÈRES

Image du produit 25
Description du produit 25
Avant-propos 26
Informations relatives à ce mode d'emploi 26
Avertissements 26
Indications générales sur la sécurité 27
Danger lié au courant électrique 29
Utilis ation appropriée de la machine 29
Restriction de responsabilité 30
Service clientèle 30
Déballage 30
 Recyclage de l'emballage 30
 Élimination de l'appareil 30
Exigences sur le lieu de montage 31
Raccordement électrique 31
Avant la première utilisation 32
Mise en service 32
Mode stand-by 32
Désactiver le mode stand-by 32
Nettoyage 32
2 ans de garantie 33

IMAGE DU PRODUIT

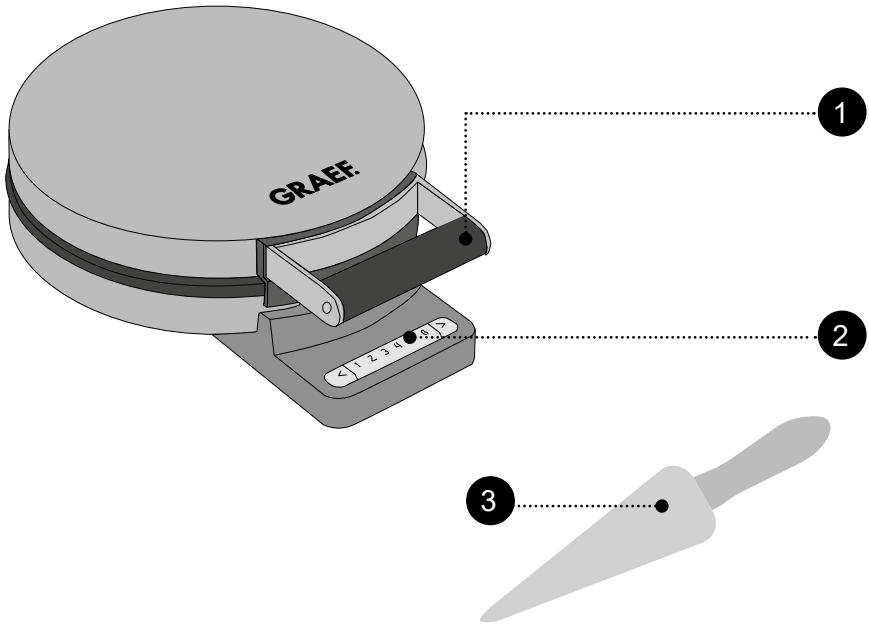

DESCRIPTION DU PRODUIT

1. Poignée
2. Commande
3. Moule à croissants

AVANT-PROPOS

Chère cliente, cher client,

Vous avez fait le bon choix en achetant cette appareil à cornet / fer à bricelet. Vous avez acquis un produit de qualité éprouvé.

Nous vous remercions pour votre achat et nous vous souhaitons beaucoup de plaisir avec votre appareil à cornet / fer à bricelet Graef.

INFORMATIONS RELATIVES À CE MODE D'EMPLOI

Le présent mode d'emploi fait partie intégrante de la appareil à cornet / fer à bricelet (ci-après désigné par « appareil ») et vous donne des conseils importants relatifs à la mise en service, la sécurité, l'utilisation conforme et l'entretien de l'appareil.

Le mode d'emploi doit constamment être disponible à proximité de l'appareil. Il doit être lu et appliqué par chaque personne en charge de la :

- la mise en service ;
- l'utilisation ;
- la résolution de panne et/ou
- nettoyage

Conservez ce mode d'emploi et remettez-le avec l'appareil au propriétaire suivant.

Ce mode d'emploi ne peut pas prendre en considération chaque utilisation imaginable. Pour de plus amples informations ou en cas de problème, qui ne figurent pas dans ce mode d'emploi ou qui ne sont pas traités de manière suffisamment approfondie, veuillez vous adresser au service client de Graef ou à votre revendeur spécialisé.

AVERTISSEMENTS

Dans ce mode d'emploi, les avertissements et termes suivants sont utilisés :

⚠ DANGER

Désigne une situation potentiellement dangereuse. Le non-respect de cet avertissement peut entraîner des blessures graves ou la mort.

ATTENTION

Désigne une situation potentiellement dangereuse. En cas de non-respect de cet avertissement, des dommages matériels peuvent survenir.

IMPORTANT !

Désigne un conseil d'utilisation et d'autres informations particulièrement importantes !

INDICATIONS GÉNÉRALES SUR LA SÉCURITÉ

Cet appareil est conforme aux dispositions de sécurité prescrites. Une utilisation non-conforme peut néanmoins entraîner des dommages pour les personnes et les objets.

Pour une manipulation sûre de cet appareil, veuillez respecter les consignes de sécurité suivantes :

- Avant utilisation, veuillez contrôler l'absence de dommages extérieurs visibles sur le boîtier, le câble et la fiche d'alimentation. Ne faites pas fonctionner un appareil endommagé.
- Les réparations ne doivent être effectuées que par un technicien spécialisé ou le service clientèle de Graef. Les réparations non-conformes peuvent entraîner des dangers considérables pour l'utilisateur. En outre, elles annulent tous droits de garantie.
- Les pièces défectueuses ne doivent être remplacées que par des pièces de rechange originales. Seules ces pièces permettent de garantir les exigences en matière de sécurité.
- Cet appareil ne doit pas être utilisé par des enfants. L'appareil et son câble de raccordement doivent être tenus hors de la portée des enfants.
- Les enfants doivent rester sous surveillance, afin de s'assurer qu'ils ne jouent pas avec l'appareil.
- Cet appareil peut aussi être utilisé par des personnes à capacité physiques, sensorielles ou mentales réduites ou ayant un manque d'expérience et/ou de savoir, lorsqu'ils sont surveillés ou qu'une utilisation sûre de l'appareil leur a été enseigné et qu'ils ont compris les dangers induits par l'appareil.
- L'appareil n'est pas conçu pour être utilisé avec une minuterie externe ou une télécommande séparée.
- Débrancher le câble d'alimentation en tirant la fiche hors de la prise, sans tirer sur le câble.
- N'utilisez pas l'appareil si le câble de raccordement ou le connecteur sont endommagés.
- Empêchez les fluides d'atteindre la fiche.

- Si le câble d'alimentation est endommagé, il peut être remplacé par son fabricant, le service client ou une personne de qualification équivalente pour éviter des mises en danger.
- N'ouvrez jamais le boîtier de l'appareil. Si des raccords conducteurs sont manipulés et que la structure mécanique et électrique est modifiée, il y a un risque d'électrocution.
- Ne jamais manipuler de pièces sous tension. Elles peuvent provoquer un choc électrique ou même entraîner la mort.
- Avant de brancher l'appareil, comparez les données de branchement (tension et fréquence) sur le panneau de type avec celles de votre réseau électrique. Ces données doivent correspondre, afin qu'aucun dommage ne survienne sur l'appareil.
- Veillez à ce que le cordon d'alimentation soit posé de manière sécurisé. L'appareil peut tomber de la surface de travail en cas d'accrochage au câble.
- Les matériaux d'emballage ne doivent pas être utilisés pour jouer. Risque d'étouffement.
- N'utilisez jamais l'appareil à proximité d'une source de chaleur.
- N'utilisez jamais l'appareil en plein air et conservez-le dans un endroit sec.
- Ne touchez jamais les surfaces de cuisson pendant le fonctionnement. Celles-ci deviennent très chaudes lors du fonctionnement. Danger de brûlure !
- Les surfaces touchables deviennent très chaudes pendant le fonctionnement. Danger de brûlure !
- Mettez l'appareil hors tension avant l'entretien, en débranchant la fiche secteur de la prise.
- Laissez l'appareil refroidir avant chaque entretien.
- N'utilisez aucun produit de nettoyage décapant ou abrasif, ni aucun solvant.
- Ne grattez pas les salissures solides avec des objets durs.
- Assurez-vous qu'aucun liquide ne se retrouve à l'intérieur de l'appareil.

- Ne mettez pas l'appareil au lave-vaisselle et ne le maintenez pas sous l'eau du robinet.
- Le mode d'économie d'énergie de cet appareil est le mode veille, avec une consommation électrique maximale de 0,5 W.
- Après utilisation, l'appareil repasse automatiquement en mode veille.

DANGER LIÉ AU COURANT ÉLECTRIQUE

⚠ DANGER

En cas de contact avec des câbles ou des composants sous tension, il y a danger de mort !

Observez les consignes de sécurité suivantes pour éviter une mise en danger par le courant électrique :

- N'utilisez pas l'appareil si le câble de raccordement ou le connecteur sont endommagés.
- Dans ce cas, faites installer un câble d'alimentation neuf par le service client Graef ou un professionnel autorisé avant de continuer à utiliser l'appareil.
- N'ouvrez jamais le boîtier de l'appareil. Si des raccords conducteurs sont manipulés et que la structure mécanique et électrique est modifiée, il y a un risque d'électrocution.
- Ne jamais manipuler de pièces sous tension. Elles peuvent provoquer un choc électrique ou même entraîner la mort.

UTILIS ATION APPROPRIÉE DE LA MACHINE

Cet appareil n'est pas conçu pour une utilisation industrielle. Utilisez l'appareil uniquement pour cuire des cônes.

Cet appareil est conçu pour l'utilisation domestique et similaire, tels que, par exemple :

- Dans les cuisines des employés dans des magasins et des bureaux ;
- Dans les exploitations agricoles ;
- Dans les maisons d'hôtes, les hôtels, motels et autres structures de logement ;
- Dans les pensions petit-déjeuner

IMPORTANT !

Utilisation uniquement à usage domestique !

Toute autre utilisation ou utilisation divergente est considérée comme non-conforme.

ATTENTION

Des dangers peuvent émaner de l'appareil en cas d'utilisation non-conforme.

- Utiliser l'appareil exclusivement de manière conforme.
- Respecter les procédures décrites dans le présent mode d'emploi.

Tout type de responsabilité due à des dommages provoqués par une utilisation non-conforme est exclu.

L'utilisateur porte l'entière responsabilité de ces risques.

RESTRICTION DE RESPONSABILITÉ

Toutes les informations contenues dans le présent mode d'emploi, les dates et les recommandations d'installation, d'exploitation et d'entretien correspondent au niveau le plus avancé de la technique au moment de l'impression et sont effectuées en prenant en compte notre expérience et nos connaissances les meilleures jusqu'à présent.

Aucune responsabilité ne peut être dérivée des données, des illustrations et descriptions qui sont contenues dans ce manuel.

Le fabricant décline toute responsabilité pour les dommages en raison :

- du non-respect du mode d'emploi
- d'une utilisation non-conforme
- des réparations non-conformes
- des modifications techniques
- l'emploi de pièces de rechange non-autorisées

Les traductions sont effectuées selon les meilleures connaissances. Nous déclinons toute responsabilité en cas d'erreur de traduction. Seul le texte d'origine en allemand est contraignant.

La version numérique de ce mode d'emploi est disponible sur la page produit du HE80 à l'adresse suivante : www.graef.de.

SERVICE CLIENTÈLE

Si votre appareil Graef devait être endommagé, veuillez contacter votre revendeur Graef ou le service clientèle Graef au 02932- 9703677 ou envoyez-nous un e-mail à service@graef.de.

IMPORTANT !

Conservez l'emballage original pendant la durée de la garantie de l'appareil, afin de pouvoir l'emballer correctement pour le transport en cas de réclamation de garantie.

DÉBALLAGE

Pour déballer l'appareil, procédez comme suit :

- Retirez l'appareil du carton.
- Enlevez les pièces d'emballage.
- Enlevez les bouts de bandes adhésives éventuels sur l'appareil. Ne pas retirer le panneau de type !

RECYCLAGE DE L'EMBALLAGE

L'emballage protège l'appareil contre les dommages liés au transport. Les matériaux d'emballage utilisés sont recyclables et peuvent être éliminés conformément à la réglementation locale. Veuillez remettre l'emballage aux systèmes de collecte et de valorisation appropriés.

ÉLIMINATION DE L'APPAREIL

À la fin de sa durée de vie, le produit ne doit pas être jeté parmi les déchets ménagés habi-

tuels. Le symbole sur le produit et dans le mode d'emploi en atteste. Les matériaux peuvent être réemployés conformément à leur caractérisation. Par le réemploi, l'utilisation des matériaux ou d'autres formes d'utilisation des appareils usagés, vous participez activement à la protection de notre environnement. Veuillez-vous adresser à votre municipalité pour connaître les points de collecte appropriés. De plus, GRAEF prend en charge la reprise des appareils électriques usagés de la marque GRAEF. Pour plus d'informations sur les options de reprise disponibles et sur la procédure à suivre, veuillez contacter notre service client.

EXIGENCES SUR LE LIEU DE MONTAGE

Pour une utilisation sûre et sans erreur de l'appareil, le lieu de montage doit répondre aux exigences suivantes :

- L'appareil doit être disposé sur un support fixe, nivelé, horizontal, non dérapant et ayant une capacité de charge suffisante.
- Veillez à ce qu'il ne puisse pas tomber.
- Choisissez un emplacement d'installation de façon à ce que les enfants ne puissent pas toucher au câble d'alimentation de l'appareil.
- Ne posez pas l'appareil sur des surfaces chaudes telles que des plaques chauffantes ou à proximité.
- N'utilisez jamais l'appareil en plein air et conservez-le dans un endroit sec.
- L'appareil n'est pas conçu pour être encastré dans un mur ou dans un meuble.
- Ne mettez pas l'appareil dans un environnement chaud, humide ou mouillé.
- La prise doit être facilement accessible, de façon à ce que le câble électrique puisse être facilement retiré en cas d'urgence.

RACCORDEMENT ÉLECTRIQUE

Pour une utilisation sûre et sans défaut de l'appareil, le raccordement électrique doit répondre aux exigences suivantes :

- Avant de brancher l'appareil, comparez les données de branchement (tension et fréquence) sur le panneau de type avec celles de votre réseau électrique. Ces données doivent correspondre, afin qu'aucun dommage ne survienne sur l'appareil. En cas de doute, s'adresser à un électricien qualifié.
- La prise doit être protégée au minimum par un fusible 10A.
- Assurez-vous que le câble électrique n'est pas endommagé et qu'il n'est pas posé sur des surfaces chaudes ou des arêtes coupantes.
- Le câble de branchement ne doit pas être tendu.
- La protection électrique de l'appareil est garantie uniquement lorsqu'il est branché à une prise avec un contact de protection conforme à la règlementation. Le fonctionnement depuis une prise sans contact de protection est interdit. En cas d'incertitude, faites contrôler l'installation domestique par un électricien qualifié. Le fabricant décline toute responsabilité pour les dommages entraînés par un contact de protection sectionné ou manquant.

AVANT LA PREMIÈRE UTILISATION

- Nettoyez l'appareil en suivant les instructions de la section «Nettoyage».
- Préchauffez l'appareil et versez ensuite la pâte à cuire.
- Pour des raisons d'hygiène, jetez les 2-3 premières gaufres.

MISE EN SERVICE

- Branchez la fiche dans la prise de courant.
- Réglez le degré de brunissage souhaité (recommandation/préréglage : niveau 3).
- Faites chauffer l'appareil. La lampe de cuisson s'allume en rouge.
- Lorsque l'appareil est chauffé, un signal sonore retentit et la lampe de cuisson s'allume en bleu.
- Versez de la pâte dans le moule inférieur à l'aide d'une louche.
- Fermez l'appareil pour faire cuire les gaufrettes en forme de croissant. Pendant la cuisson, la lampe de cuisson s'allume en rouge.
- Lorsque la cuisson de la gaufre aux cornets est terminée, un signal sonore retentit et la lampe de cuisson s'allume en bleu.
- Retirez la gaufrette directement à la fin de la cuisson et roulez-la encore chaude en forme de cornet. Dès qu'elle est refroidie, elle ne peut plus être roulée.
- Posez ensuite le cornet sur une grille pour le refroidir.
- Remplissez à nouveau de pâte et procédez comme décrit ci-dessus.
- Une fois la dernière cuisson terminée, débranchez l'appareil et laissez-le refroidir en l'ouvrant.

MODE STAND-BY

L'appareil se met en veille après 30 minutes de non-utilisation. Si l'on appuie brièvement sur l'une des deux touches fléchées (droite ou gauche), l'appareil se remet en marche. Il chauffe et rétablit le niveau de brunissage qui avait été sélectionné auparavant.

DÉSACTIVER LE MODE STAND-BY

Il est possible de désactiver le mode veille. L'appareil reste alors allumé en permanence et ne se met pas en mode veille au bout de 30 minutes. Pour ce faire, appuyez sur l'une des deux touches fléchées (droite ou gauche) pendant environ 4 secondes.

IMPORTANT !

Si l'on débranche l'appareil, les paramètres d'usine sont rétablis,le mode veille est à nouveau activé.

NETTOYAGE

- Débranchez l'appareil avant chaque nettoyage et laissez-le refroidir avant de le nettoyer.
- Nettoyez les plaques des hoorntjes avec une serviette en papier.
- Placez deux serviettes en papier absorbant entre les plaques à hoorntjes et rabattez l'ap-

pareil.

- Essuyez le boîtier de l'appareil avec un chiffon humidifié.
- Si l'appareil est très sale, vous pouvez utiliser un produit de nettoyage doux.

2 ANS DE GARANTIE

Nous fournissons une garantie fabricant pour ce produit, valable 24 mois à partir de la date d'achat, pour les défauts imputables à la fabrication et aux matériaux. Vos droits de garantie légaux conformément au § 437 ff. BGB restent inchangés par cette règle. Les dommages entraînés par une utilisation ou un emploi non conforme ne sont pas couverts par la garantie, ainsi que les défauts qui influencent le fonctionnement et la valeur de l'appareil de manière minime. Par ailleurs, les dommages liés au transport sont exclus de la responsabilité de garantie, dans la mesure où nous n'en sommes pas responsables. Nous déclinons toute responsabilité de garantie pour les dommages entraînés par une réparation effectuée par un tiers ou par une de nos filiales. En cas de réclamation de droit, nous décidons soit de réparer, soit de remplacer le produit défectueux par un produit en bon état de fonctionnement.

INHOUDSOPGAVE

Productafbeelding 35
Productbeschrijving 35
Voorwoord 36
Informatie bij deze gebruiksaanwijzing 36
Waarschuwingen 36
Algemene Veiligheidsaanwijzingen 37
Gevaar door elektrische stroom 39
Gebruik volgens de voorschriften 39
Beperking van de aansprakelijkheid 39
Klantendienst 40
Uitpakken 40
 Verwijdering van de verpakking 40
 Verwijdering van het apparaat 40
Eisen aan de opstelplaats 41
Elektrische aansluiting 41
Vóór de eerste ingebruikname 41
Ingebruikname 42
Stand-by modus 42
Stand-by modus uitschakelen 42
Reiniging 42
2 jaar garantie 42

PRODUCTAFBEELDING

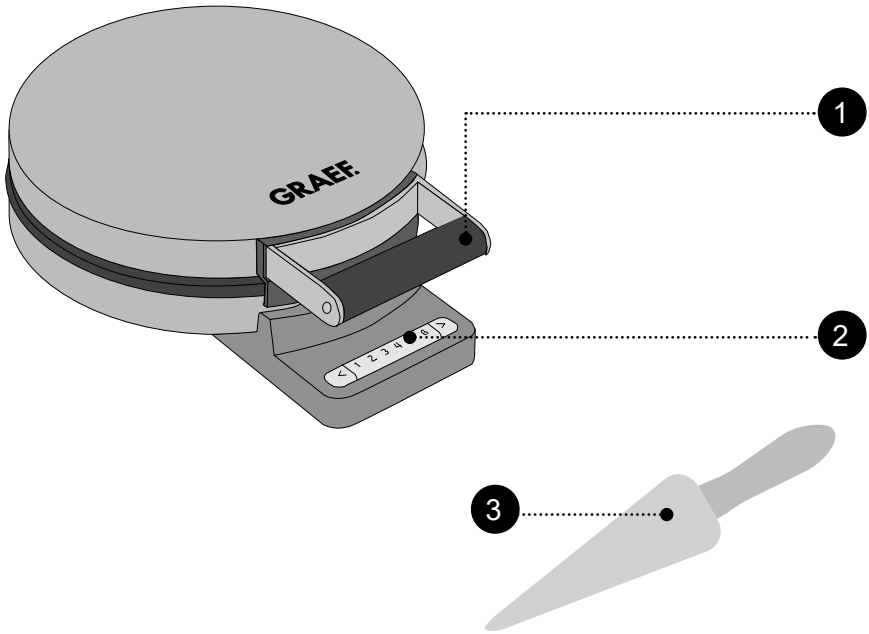

PRODUCTBESCHRIJVING

1. Handgreep
2. Bedieningsknop
3. Croissantvormer

VOORWOORD

Geachte klant,

met de aankoop van deze Hoorntjesijzer heeft u een goede keuze gemaakt. U hebt een erkend kwaliteitsproduct aangekocht.

Wij danken voor uw aankoop en wensen u veel plezier met uw nieuwe Graef Hoorntjesijzer .

INFORMATIE BIJ DEZE GEBRUIKSAANWIJZING

Deze handleiding maakt een wezenlijk onderdeel uit van de Hoorntjesijzer , (hierna apparaat genoemd) en geeft u belangrijke aanwijzingen voor ingebruikname, veiligheid, doelmatige toepassing en onderhoud van uw apparaat.

De handleiding moet altijd nabij het apparaat ter beschikking staan. Ze moet door iedere persoon worden gelezen en gebruikt, die met het oog hierop met:

- Ingebruikname,
- bediening,
- fouten verhelpen en/of
- reiniging

belast is.

Bewaar deze handleiding en geef ze met het apparaat aan de volgende eigenaar verder.

Deze handleiding kan geen rekening houden met elk denkbaar gebruik. Voor verdere informatie of bij problemen, welke in deze handleiding niet of onvoldoende gedetailleerd worden behandeld, kunt u contact opnemen met de Graef klantendienst of uw vakhandel.

WAARSCHUWINGEN

In de onderhavige handleiding worden de volgende waarschuwingen en signaalwoorden gebruikt:

⚠ WAARSCHUWING

Dit duidt een mogelijk gevaarlijke situatie aan. Veronachtzaming van de aanwijzingen kan tot ernstig lichamelijk letsel of zelfs tot de dood leiden.

VOORZICHTIG

Dit duidt een mogelijk gevaarlijke situatie aan. Veronachtzaming van de aanwijzingen kan tot materiële schade leiden.

BELANGRIJK!

Dit duidt gebruikstips en andere bijzonder belangrijke informatie aan!

ALGEMENE VEILIGHEIDSAANWIJZINGEN

Dit apparaat voldoet aan de verplichte veiligheidsbepalingen. Maar ondeskundig gebruik kan tot persoonlijke letsels en materiële schade leiden. Let voor het veilig handhaven van het apparaat op de volgende veiligheidsaanwijzingen:

- Controleer het apparaat vóór de toepassing op externe zichtbare schade aan behuizing, snoer en stekker. Neem geen beschadigd apparaat in bedrijf.
- Reparaties mogen slechts worden uitgevoerd door een vakman of de Graef-klantendienst. Door ondeskundige reparatie kunnen aanmerkelijke gevaren ontstaan voor de gebruiker. Bovendien vervalt de garantieclaim.
- Defecte componenten mogen slechts worden vervangen met originele reserveonderdelen. Slechts voor deze onderdelen is gewaarborgd dat ze voldoen aan de veiligheidseisen.
- Dit apparaat mag niet door kinderen worden gebruikt. Apparaat en aansluitsnoer moeten van kinderen worden weggehouden.
- Kinderen dienen onder toezicht te staan om ervoor te zorgen dat zij niet met het apparaat spelen.
- Dit apparaat kan ook door personen met verminderde fysische, sensorische of mentale vaardigheden of met gebrek aan ervaring en/of kennis worden gebruikt, als ze onder toezicht staan of in het veilige gebruik van het apparaat geïnstrueerd zijn en de eruit resulterende risico's hebben verstaan.
- Het apparaat is er niet voor bestemd met een externe tijdklok of een aparte afstandsbesturing te worden gebruikt.
- De netsnoer altijd aan de stekker uit de contactdoos trekken, niet aan de snoer.
- Gebruik het apparaat niet als het aansluitsnoer of de stekker beschadigd zijn.
- Voorkom dat vloeistoffen op de stekker terechtkomen.
- Indien het aansluitsnoer beschadigd is mag ze alleen door de fabrikant, zijn klantendienst of een dergelijk gekwalificeerde persoon wor-

den vervangen, om risico's te voorkomen.

- Open in geen geval de behuizing van het apparaat. Worden er spanningleidende aansluitingen aangeraakt en de elektrische en mechanische structuur veranderd, bestaat er gevaar van stroomslag.
- Raak nooit aan onderdelen welke onder spanning zijn. Deze kunnen een elektrische slag veroorzaken of zelfs tot de dood leiden.
- Vergelijk vóór het aansluiten van het apparaat de aansluitgegevens (spanning en frequentie) op het typebordje met de gegevens van uw elektrisch net. Deze gegevens moeten overeenstemmen zodat er geen schade aan het apparaat optreedt.
- Let erop dat het netsnoer veilig ligt. Als het snoer verstrikt raakt kan het apparaat van het werkvlak vallen.
- Verpakkingsmaterialen mogen niet als speelgoed worden gebruikt. Er bestaat het gevaar van verstikken.
- Gebruik het apparat nooit nabij een warmtebron.
- Gebruik het apparaat nooit buiten en bewaar het op een droge plaats.
- Raak tijdens het gebruik nooit de bakoppervlakken met de handen aan. Deze worden zeer heet tijdens het gebruik. Gevaar voor brandwonden!
- De aanraakbare oppervlakken worden tijdens het gebruik zeer heet. Gevaar voor brandwonden!
- Schakel het apparaat voor het reinigen uit door de stroomstekker uit het stopcontact te trekken.
- Laat het apparaat voor iedere reiniging afkoelen.
- Gebruik geen agressieve of schurende reinigingsmiddelen en geen oplosmiddelen.
- Kras hardnekkige verontreinigingen niet met harde voorwerpen weg.
- Let erop, dat er geen vloeistof in het binnenste van het apparaat terecht komt.
- Doe het apparaat niet in de vaatwasser en houd het ook niet onder stromend water.
- De energiebesparingsmodus van dit apparaat is: stand-bymodus,

stroomverbruik: max. 0,5 W.

- Het apparaat schakelt na gebruik automatisch weer over naar de stand-bymodus.

GEVAAR DOOR ELEKTRISCHE STROOM

⚠ WAARSCHUWING

Er bestaat levensgevaar als men in contact raakt met kabels of componenten die onder spanning staan!

Let op de volgende veiligheidsinstructies om een risico door elektrische stroom te voorkomen:

- Gebruik het apparaat niet als het aansluitsnoer of de stekker beschadigd zijn.
- Laat in dit geval alvorens het apparaat verder te gebruiken, door de Graef klantendienst of een geautoriseerde vakkracht een nieuw aansluit-snoer installeren.
- Open in geen geval de behuizing van het apparaat. Worden er spanningleidende aansluitingen aangeraakt en de elektrische en mechanische structuur veranderd, bestaat er gevaar van stroomslag.
- Raak nooit aan onderdelen welke onder spanning zijn. Deze kunnen een elektrische slag veroorzaken of zelfs tot de dood leiden.

GEBRUIK VOLGENS DE VOORSCHRIFTEN

Dit apparaat is niet voor industrieel gebruik bestemd. Gebruik het apparaat alleen om hoorntje-wafels te bakken.

Dit apparaat is bestemd voor het gebruik in huishouden en dergelijke bereiken, zoals bv.:

- In personeel keukens van winkels en kantoren
- In landgoederen
- Door gasten in hotels, motels en andere huisvestingen
- In ontbijtpensions

BELANGRIJK!

Alleen voor met huishoudelijk gebruik vergelijkbare doeleinden!

Elk ander of aanvullend gebruik geldt als niet doelmatig.

VOORZICHTIG

Een oneigenlijk en/of ander soort gebruik van het apparaat is gevaarlijk.

- Het apparaat uitsluitend doelmatig gebruiken.
- De in deze handleiding omschreven methoden naleven.

Eventuele schadeclaims voor oneigenlijk gebruik zijn uitgesloten.

Het risico heeft alleen de gebruiker.

BEPERKING VAN DE AANSPRAKELIJKHEID

Alle in deze handleiding verstrekte technische informatie, gegevens en aanwijzingen voor de

installatie, de werking en het onderhoud voldoen aan de actuele stand bij het ter perse gaan en geschieden te goeder trouw met inachtneming van onze ervaringen en kennis uit het verleden.

Van de gegevens, afbeeldingen en omschrijvingen in deze handleiding kunnen geen aanspraken worden ontleend.

De fabrikant aanvaardt geen aansprakelijkheid voor schade op grond van:

- het veronachtzamen van de handleiding
- oneigenlijk gebruik
- onvakkundige reparaties
- technische wijzigingen
- het gebruik van niet-toegestane reserveonderdelen.

Vertalingen zijn uitgevoerd naar beste weten. Wij aanvaarden geen aansprakelijkheid voor fouten in de vertaling. De oorspronkelijke Duitse tekst blijft echter verbindend.

De digitale versie van deze gebruiksaanwijzing is te vinden op de HE80 productpagina op www.graef.de.

KLANTENDIENST

Mocht het gebeuren, dat uw Graef-apparaat beschadigd is, dient u contact op te nemen met uw speciaalzaak of de Graef klantendienst 02932- 9703677 of schrijf ons een email aan service@graef.de.

BELANGRIJK!

Bewaar de originele verpakking tijdens de garantietijd van het apparaat, om het apparaat krachtens een garantie goed te kunnen verpakken en vervoeren.

UITPAKKEN

Uitpakken van het apparaat dient als volgt te worden uitgevoerd:

- Neem het apparaat uit de kartonnen doos.
- Verwijder alle verpakkingsdelen.
- Verwijder eventuele etiketten aan het apparaat. Verwijder niet het typeplaatje!

VERWIJDERING VAN DE VERPAKKING

De verpakking beschermt het apparaat tegen transportschade. De gebruikte verpakkingsmaterialen zijn recyclebaar en kunnen worden afgevoerd volgens de plaatselijke voorschriften. Breng de verpakking alstublieft naar de daarvoor bestemde inzamel- en recyclingpunten.

VERWIJDERING VAN HET APPARAAT

Dit product mag aan het einde van zijn levensduur niet via het normale huishoudelijk afval worden verwijderd. Het symbool op het product en in de handleiding verwijst hierop. De werkstoffen zijn conform hun markeringen recyclebaar. Door hergebruik, recycling of andere vormen van terugwinning van afgedankte apparaten levert u een belangrijke bijdrage eraan ons milieu

te beschermen. Vraag a.u.b. bij uw gemeentebestuur naar de bevoegde afvalverwerkingsplaats. Daarnaast ondersteunt GRAEF het inleveren van afgedankte elektrische apparaten van het merk GRAEF. Neem voor meer informatie over de beschikbare inlevermogelijkheden en de inleverprocedure contact op met onze klantenservice.

EISEN AAN DE OPSTELPLAATS

Voor een veilig en foutvrij bedrijf van het apparaat moet de opstelplaats voldoen aan de volgende vereisten:

- Het apparaat moet worden geplaatst op een stevige, vlakke, horizontale en slipvaste ondergrond met voldoende draagvermogen.
- Let erop dat het apparaat niet kan kiepen.
- Kies de opstelplaats zodanig dat kinderen het snoer van het apparaat niet kunnen aanraken.
- Plaats het apparaat niet op hete oppervlakken zoals bv. kookplaten of in de buurt ervan.
- Gebruik het apparaat nooit buiten en bewaar het op een droge plaats.
- Het apparaat is niet gepland voor de inbouw in een muur of een inbouwkast.
- Plaats het apparaat niet in een hete, natte of vochtige omgeving.
- De contactdoos moet makkelijk te bereiken zijn opdat de snoer desnoods snel kan worden uitgetrokken.

ELEKTRISCHE AANSLUITING

Voor een veilige en correcte werking van het apparaat moet er bij de elektrische aansluiting het volgende in acht worden genomen:

- Vergelijk vóór het aansluiten de aansluitgegevens (spanning en frequentie) op het typeplatje met de gegevens van uw elektrisch net. Deze gegevens moeten overeenstemmen zodat er geen schade aan het apparaat optreedt. Vraag bij twijfel een gekwalificeerde elektricien.
- De contactdoos moet minstens beveiligd zijn met een 10A veiligheidsschakelaar.
- Zorg ervoor dat het snoer niet beschadigd is en niet over hete vlakken of scherpe kanten wordt gelegd.
- Het snoer mag niet te strak zijn gespannen.
- De elektrische veiligheid is pas dan gewaarborgd als het aan een reglementair geïnstalleerde, geaarde veiligheidsstroomkring wordt aangesloten. Het gebruik aan een niet geaarde contactdoos is verboden. Laat bij onzekerheid de installatie door een elektricien controleren. De fabrikant aanvaardt geen verantwoordelijkheid voor schade die door een ontbrekende of onderbroken aarding werd veroorzaakt.

VÓÓR DE EERSTE INGEBRUIKNAME

- Reinig het apparaat zoals beschreven onder "reiniging".
- Warm het apparaat op en vul het vervolgens met deeg.
- Vanuit hygiënisch oogpunt dient u de eerste 2 - 3 wafels weg te gooien.

INGEBRUIKNAME

- Steek de stekker in het stopcontact.
- Stel de gewenste bruiningsgraad in. (Aanbeveling / instelling vanaf fabriek: stand 3)
- Warm het apparaat op. Indicatielampje is rood.
- U hoort een geluidssignaal, als het indicatielampje blauw wordt. Apparaat is op temperatuur.
- Vul met een pollepel deeg in de onderste bakvorm.
- Sluit het apparaat om de hoorntjewafels te bakken. Het baklampje brandt rood tijdens het bakproces.
- Als de hoorntjewafel klaar is, klinkt er een signaaltoon en brandt het baklampje blauw.
- Haal de hoorntjewafel er onmiddellijk na het bakproces uit en rol er een hoorntje/kegel van terwijl hij nog warm is. Zodra hij is afgekoeld, kan hij niet meer worden gerold.
- Leg de hoorntje dan op een rooster om af te koelen.
- Giet het beslag er opnieuw in en ga verder zoals hierboven beschreven.
- Haal na het laatste bakproces de stekker uit het stopcontact en laat het apparaat open staan om af te koelen.

STAND-BY MODUS

Het apparaat schakelt na 30 minuten niet te zijn gebruikt over naar de stand-bymodus. Als u kort op een van de twee pijltjestoetsen (rechts of links) drukt, wordt het apparaat weer ingeschakeld. Het warmt op en herstelt de eerder gekozen bruiningsgraad..

STAND-BY MODUS UITSCHAKELEN

Het is mogelijk om de stand-bymodus uit te schakelen. Het apparaat blijft dan permanent ingeschakeld en schakelt na 30 minuten niet over naar de stand-by modus. Houd hiervoor een van de twee pijltjestoetsen (rechts of links) ongeveer 4 seconden ingedrukt.

BELANGRIJK!

Wanneer de stekker uit het stopcontact wordt gehaald, worden de fabrieksinstellingen hersteld en wordt de stand-bymodus opnieuw geactiveerd.

REINIGING

- Haal altijd de stekker uit het stopcontact voordat je het apparaat schoonmaakt en laat het afkoelen voordat je het schoonmaakt.
- Maak de hoorntjeplaten schoon met een papieren handdoek.
- Leg twee absorberende papieren handdoeken tussen de hoorntjeplaten en sluit het apparaat.
- Neem de behuizing van het apparaat af met een vochtige doek.
- Bij sterke vervuiling kan een mild schoonmaakmiddel worden gebruikt.

2 JAAR GARANTIE

Voor dit product verlenen wij, beginnend vanaf de verkoopdatum, 24 maanden fabrieksga-

rantie op mankementen, die terug te voeren zijn op productie- of materiaalfouten. Uw wettelijke garantie volgens § 437 ff. BGB-E (Duits burgerlijk wetboek) blijft onaangetast van deze regeling. Schade, die terug te voeren is op een onvakkundige omgang of gebruik alsook mankementen, die de werking of de waarde van het apparaat slechts minimaal beïnvloeden, valt niet onder de garantie. Bovendien is transportschade, voorzover we niet ervoor verantwoordelijk zijn, van de garantie uitgesloten. Voor schade, die door een niet door ons of onze vertegenwoordiging uitgevoerde reparatie ontstaat, zijn wij eveneens niet aansprakelijk. Bij een rechtmatige reclamatie zullen wij het gebrekkelijk product naar onze keuze repareren of met een product zonder gebreken vervangen.

INDICE

Immagine del prodotto 45
Descrizione del prodotto 45
Prefazione 46
Informazioni relative a queste istruzioni per l'uso 46
Contrassegni di pericolo 46
Avvertenze generali per la sicurezza 47
Pericolo da corrente elettrica 49
Uso conforme 49
Limitazione della responsabilità 50
Assistenza clienti 50
Disimballare 50
 Smaltimento dell'imballaggio 50
 Smaltimento del dispositivo 51
Requisiti del punto di installazione 51
Allacciamento elettrico 51
Prima del primo utilizzo 52
Messa in servizio 52
Modalità stand-by 52
Disattivare la modalità stand-by 52
Pulizia 52
Garanzia di 2 anni 53

IMMAGINE DEL PRODOTTO

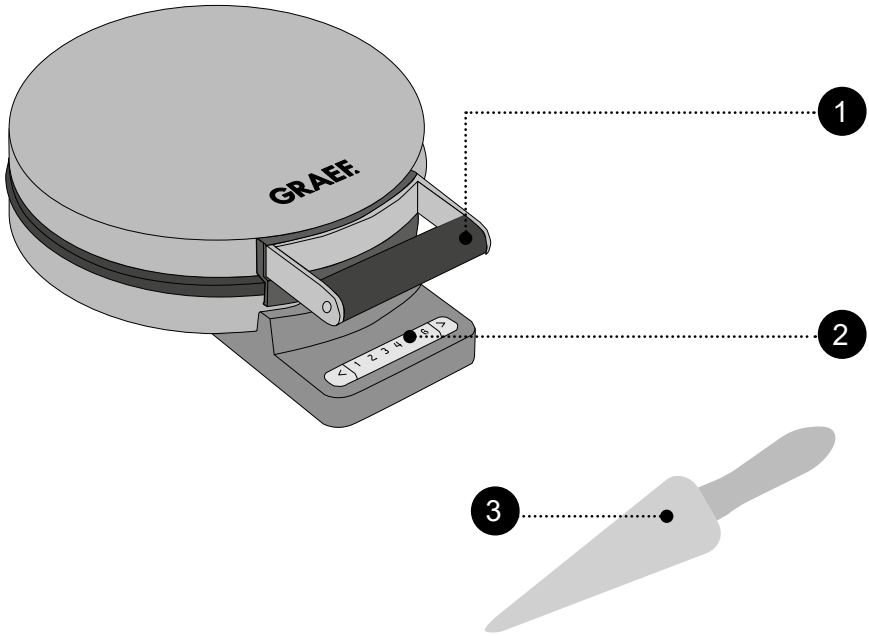

DESCRIZIONE DEL PRODOTTO

1. Impugnatura
2. Comando
3. Forma per croissant

PREFAZIONE

Gentile Cliente,

Acquistando questo cialdiera per coni ha fatto un'ottima scelta. Ha acquistato un prodotto di qualità comprovata.

Ringraziandola nuovamente per questo acquisto, le auguriamo il massimo successo nell'uso del suo nuovo cialdiera per coni Graef.

INFORMAZIONI RELATIVE A QUESTE ISTRUZIONI PER L'USO

Queste istruzioni per l'uso sono parte integrante del cialdiera per coni (di seguito denominato "dispositivo") e contengono importanti indicazioni per la messa in funzione, la sicurezza, l'uso conforme e la cura dello stesso.

Le istruzioni per l'uso devono essere sempre disponibili presso il dispositivo. Devono essere lette e rispettate da chiunque sia incaricato con la:

- Messa in servizio,
- Gestione,
- Risoluzione di disfunzioni e/o la
- Pulizia

Conservare queste istruzioni per l'uso e consegnatele al successivo proprietario assieme al dispositivo stesso.

Queste istruzioni d'uso non possono coprire tutti gli aspetti possibili ed immaginabili. Per maggiori informazioni o per problemi, non o non esaurientemente trattati nel presente manuale, rivolgersi al servizio assistenza clienti di Graef o a un suo rivenditore.

CONTRASSEGNI DI PERICOLO

In queste istruzioni per l'uso vengono utilizzati i seguenti contrassegni di pericolo e le seguenti parole di segnalazione:

⚠ AVVERTENZA

Indica una situazione potenzialmente pericolosa. La non osservanza di questo contrassegno potrebbe causare gravi lesioni o condurre addirittura alla morte.

ATTENZIONE

Indica una situazione potenzialmente pericolosa. La non osservanza di questo contrassegno potrebbe causare danni a oggetti.

IMPORTANTE!

Questo contrassegno indica degli speciali consigli per l'utilizzo o delle informazioni particolarmente importanti!

AVVERTENZE GENERALI PER LA SICUREZZA

Questo dispositivo è conforme alle norme di sicurezza vigenti. Tuttavia, l'uso improprio può provocare lesioni personali o danni materiali.

Per un uso sicuro del dispositivo, osservare le seguenti avvertenze per la sicurezza:

- Prima dell'uso, controllare attentamente se il contenitore del dispositivo, il cavo di collegamento o la spina di rete presentassero eventuali danni esterni visibili. Non mettere in funzione il dispositivo se lo stesso dovesse risultare danneggiato.
- Le riparazioni devono essere eseguite solo da un esperto o dal servizio assistenza clienti di Graef. Le riparazioni improprie possono causare notevoli rischi per l'utente. Inoltre estinguono la garanzia.
- I componenti difettosi devono essere sostituiti solo con parti di ricambio originali. Solo utilizzando queste componenti si garantisce il rispetto dei requisiti di sicurezza.
- Questo dispositivo non può essere utilizzato da bambini. Il dispositivo e il suo cavo di collegamento devono essere tenuti fuori dalla portata di bambini.
- I bambini devono essere sorvegliati in modo da assicurarsi che non giochino con il dispositivo.
- Questo dispositivo può essere utilizzato anche da persone con ridotte capacità fisiche, sensoriali o mentali oppure persone con scarsa esperienza e/o preparazione, a condizione che vengano assistite o siano state istruite sull'uso sicuro del dispositivo, e che ne comprendano i pericoli.
- L'apparecchio non è destinato ad essere utilizzato mediante timer esterno o sistema di funzionamento remoto separato.
- Scollegare sempre il dispositivo dalla presa di corrente afferrando la spina di rete e non il cavo di cavo di collegamento.
- Non usare l'apparecchio se il cavo di allacciamento o la spina sono danneggiati.
- Evitare che i liquidi entrino in contatto con la spina.
- Per prevenire rischi e pericoli, se il cavo di alimentazione è danneg-

giato, questo può essere sostituito unicamente dal produttore, dal suo rappresentante o una persona debitamente qualificata.

- Non aprire in nessun caso il contenitore del dispositivo. Se si toccano gli allacciamenti che conducono tensione e si modifica la struttura elettrica e meccanica, sussiste pericolo di scossa elettrica.
- Non toccare mai le parti sotto tensione. Ciò può provare scossa elettrica o addirittura la morte.
- Prima di allacciare il dispositivo, confrontare i dati di allacciamento (tensione e frequenza) presenti sulla targhetta del modello con quelli della vostra rete elettrica. Questi dati devono coincidere affinché non si verifichino danni al dispositivo.
- Assicurarsi sempre che il cavo di alimentazione sia installato in sicurezza. Il rischio di impigliarsi nel cavo, potrebbe portare alla caduta del dispositivo dalla superficie di lavoro.
- I materiali d'imballo non devono essere usati per giocare. Sussiste pericolo di soffocamento.
- Non usare mai l'apparecchio in prossimità di fonti di calore.
- Non usare mai l'apparecchio all'aperto e conservarlo in un luogo asciutto.
- Durante il funzionamento non toccare mai le superfici di cottura con le mani. Durante l'uso le superfici diventano estremamente calde. Pericolo di ustione!
- Le parti esposte diventano molto calde durante il funzionamento. Pericolo di ustione!
- Prima della pulizia spegnere la macchina rimuovendo la spina dalla presa di corrente.
- Prima di ogni pulizia lasciar raffreddare la macchina.
- Non usare detergenti aggressivi o abrasivi né solventi.
- Evitare di raschiare via lo sporco ostinato con oggetti duri.
- Far attenzione a non lasciar penetrare nessun liquido all'interno della macchina.
- Non mettere la macchina in lavastoviglie, né sotto l'acqua corrente.

- La modalità di risparmio energetico di questo apparecchio è: modalità standby, consumo energetico: max. 0,5 W.
- Dopo l'uso, l'apparecchio torna automaticamente in modalità standby.

PERICOLO DA CORRENTE ELETTRICA

⚠ AVVERTENZA

Il contatto con cavi o componenti sotto tensione può essere fatale!

Seguite attentamente le seguenti avvertenze per la sicurezza per evitare il pericolo da corrente elettrica:

- Non usare l'apparecchio se il cavo di allacciamento o la spina sono danneggiati.
- In questo caso, prima di continuare ad utilizzare il dispositivo, fare installare un nuovo cavo di alimentazione dal servizio clienti Graef oppure da un esperto autorizzato.
- Non aprire in nessun caso il contenitore del dispositivo. Se si toccano gli allacciamenti che conducono tensione e si modifica la struttura elettrica e meccanica, sussiste pericolo di scossa elettrica.
- Non toccare mai le parti sotto tensione. Ciò può provare scossa elettrica o addirittura la morte.

USO CONFORME

Questo dispositivo non è progettato per un uso commerciale. Utilizzare l'apparecchio solo per cuocere i coni.

Questo dispositivo è stato progettato per un uso domestico o ambienti simili quali:

- Le cucine per il personale di uffici o negozi
- Le proprietà agricole
- Gli hotel, motel o altre strutture alberghiere, da mettere a libera disposizione degli ospiti
- I bed & breakfast

IMPORTANTE!

Dispositivo progettato solamente per uso domestico!

Qualunque altro o diverso utilizzo da questo, è considerato non conforme.

ATTENZIONE

In caso di un utilizzo non conforme, il dispositivo potrebbe presentare alcuni pericoli.

- Usare il dispositivo solo come previsto.
- Seguire attentamente tutti i processi descritti in queste istruzioni per l'uso.

Sono escluse qualsiasi rivendicazioni per danni riconducibili ad un uso non conforme.

L'utente si assume ogni rischio.

LIMITAZIONE DELLA RESPONSABILITÀ

Tutte le informazioni tecniche, i dati e le note per l'installazione, l'utilizzo e la manutenzione contenuti in queste istruzioni per l'uso, corrispondono all'aggiornamento dell'ultima edizione di stampa e vengono riportati nel rispetto della nostra migliore conoscenza ed esperienza acquisita fino ad oggi.

Le informazioni, le illustrazioni e le descrizioni contenute in queste istruzioni d'uso non possono quindi dare luogo ad alcun reclamo.

Il produttore non si assume alcuna responsabilità per danni riconducibili a:

- L'inosservanza di queste istruzioni d'uso
- L'uso non conforme
- Le riparazioni non idonee
- Le alterazioni tecniche
- L'utilizzo di pezzi di ricambio non autorizzati

Le traduzioni vengono effettuare al meglio delle capacità. Non ci assumiamo alcuna responsabilità per gli errori di traduzione. È legalmente vincolante esclusivamente il testo originale tedesco.

La versione digitale di queste istruzioni per l'uso è disponibile sulla pagina del prodotto HE80 all'indirizzo www.graef.de.

ASSISTENZA CLIENTI

Se il vostro dispositivo Graef si dovesse danneggiare, siete pregati di contattare il vostro rivenditore oppure il servizio di assistenza clienti Graef al numero 02932 - 9703677 oppure tramite e-mail all'indirizzo service@graef.de.

IMPORTANTE!

Conservare l'imballaggio originale per tutto il periodo di validità della garanzia in modo da poter confezionare e trasportare idoneamente il dispositivo in caso di rivendicazione della stessa.

DISIMBALLARE

Per disimballare il dispositivo procedere come segue:

- Estrarre il dispositivo dalla scatola di cartone.
- Rimuovere le componenti dell'imballaggio.
- Togliere eventuali etichette dall'apparecchio. Non togliere la targhetta del modello!

SMALTIMENTO DELL'IMBALLAGGIO

L'imballaggio protegge l'apparecchio dai danni causati dal trasporto. I materiali di imballaggio utilizzati sono riciclabili e possono essere smaltiti in conformità alle normative locali. Si prega di conferire l'imballaggio ai sistemi di raccolta e riciclaggio previsti.

SMALTIMENTO DEL DISPOSITIVO

Al termine del suo ciclo vitale non è consentito smaltire questo prodotto con i normali rifiuti domestici. Il simbolo applicato al prodotto e riportato sulle istruzioni per l'uso fa riferimento a questo. I materiali sono riciclabili in base al contrassegno che riportano. Con il riciclaggio, il recupero dei materiali o altre forme di riciclo di apparecchi dismessi, si fornisce un contributo importante alla tutela dell'ambiente. Informatevi presso il vostro comune per conoscere i centri di raccolta di competenza. Inoltre, GRAEF sostiene la restituzione dei rifiuti di apparecchiature elettriche e elettroniche a marchio GRAEF. Per ulteriori informazioni sulle modalità di restituzione disponibili e sulla procedura da seguire, vi preghiamo di rivolgervi al nostro servizio clienti.

REQUISITI DEL PUNTO DI INSTALLAZIONE

Per un uso sicuro e privo di difetti del dispositivo il punto di installazione deve soddisfare i seguenti requisiti:

- L'apparecchio deve essere collocato su una base solida, piana, orizzontale e anti-scivolo con sufficiente portata.
- Assicurarsi che il dispositivo non possa cadere.
- Scegliere un punto di installazione tale che i bambini non possano raggiungere il cavo di alimentazione del dispositivo.
- Non posizionare l'apparecchio su una superficie calda, come la piastra elettrica o in prossimità di fiamme.
- Non utilizzare mai il dispositivo in esterno e conservarlo sempre in un posto asciutto.
- Questo apparecchio non è previsto per essere incassato in una parete o in un armadio a muro.
- Non mettere il dispositivo in un ambiente caldo, bagnato o umido.
- La presa di corrente deve essere facilmente accessibile in modo da porte scollegare facilmente il cavo di rete in caso di emergenza.

ALLACCIAMENTO ELETTRICO

Per un funzionamento sicuro e senza errori, durante il collegamento elettrico del dispositivo è necessario osservare quanto segue:

- Prima di allacciare il dispositivo, confrontare i dati di allacciamento (tensione e frequenza) presenti sulla targhetta del modello con quelli della vostra rete elettrica. Questi dati devono coincidere affinché non si verifichino danni al dispositivo. In caso di dubbi, consultare un elettricista specializzato.
- La presa di corrente deve essere protetta da almeno un fusibile da 10A.
- Prestare particolare attenzione che il cavo dell'alimentazione sia intatto e non venga condotto sopra superfici calde o bordi taglienti.
- Il cavo di collegamento non deve essere tirato.
- La sicurezza elettrica del dispositivo è garantita solamente nel momento in cui lo stesso sia collegato ad un sistema con conduttura di terra conformemente installato. L'uso di una presa di corrente senza conduttore di terra e vietato. In caso di dubbi far verificare l'impianto

domestico a un elettricista specializzato. Il produttore non si assume responsabilità alcuna per danni causati da un conduttore di terra mancante o aperto.

PRIMA DEL PRIMO UTILIZZO

- Pulire la macchina come descritto in "Pulizia".
- Riscaldare la macchina e riempirla con sufficiente impasto.
- Per motivi igienici buttare via le prime 2 - 3 cialde.

MESSA IN SERVIZIO

- Infilare la spina nella presa di corrente.
- Impostare il grado di doratura desiderato. (Suggerimento / preimpostazione: livello 3)
- Riscaldare la macchina. La luce posteriore si illumina di rosso.
- Viene emesso un segnale acustico, la luce posteriore diventa blu. La macchina è calda.
- Con un mestolo mettete del composto nella forma inferiore di cottura.
- Chiudere l'apparecchio per cuocere i coni. La spia di cottura si accende in rosso durante il processo di cottura.
- Quando il sacchetto ha terminato la cottura, viene emesso un segnale acustico e la spia di cottura si illumina di blu.
- Estrarre il cono subito dopo la fine del processo di cottura e arrotolarlo in un croissant/ cono quando è ancora caldo. Non appena si è raffreddato, non può più essere arrotolato.
- Porre quindi il cono su una rastrelliera per farlo raffreddare.
- Versare nuovamente l'impasto e procedere come descritto sopra.
- Dopo aver completato l'ultimo processo di cottura, scollegare l'apparecchio e lasciarlo aperto per farlo raffreddare.

MODALITÀ STAND-BY

L'apparecchio passa in modalità standby dopo 30 minuti di inutilizzo. Premendo brevemente uno dei due tasti freccia (destra o sinistra), l'apparecchio si riaccende. Si riscalda e ripristina il livello di doratura precedentemente selezionato.

DISATTIVARE LA MODALITÀ STAND-BY

È possibile disattivare la modalità standby. L'apparecchio rimane sempre acceso e non passa alla modalità standby dopo 30 minuti. A tale scopo, tenere premuto uno dei due pulsanti freccia (destra o sinistra) per circa 4 secondi.

IMPORTANTE!

Quando il dispositivo viene scollegato dalla presa di corrente, vengono ripristinate le impostazioni di fabbrica e viene riattivata la modalità stand-by.

PULIZIA

- Staccare sempre la spina prima di pulire l'apparecchio e lasciarlo raffreddare prima di pulirlo.

- Pulire le piastre del sacchetto con un panno di carta.
- Posizionare due tovaglioli di carta assorbente tra le piastre del sacchetto e chiudere l'apparecchio.
- Pulire l'alloggiamento dell'apparecchio con un panno umido.
- In caso di sporco intenso, è possibile utilizzare un detergente delicato.

GARANZIA DI 2 ANNI

Per questo prodotto offriamo una garanzia del produttore di 24 mesi, a partire dalla data di vendita, per imperfezioni riconducibili a difetti di produzione e del materiale. I vostri diritti di garanzia legali previsti al § 437 e segg. BGB non vengono toccati da questa norma. La prestazione di garanzia non contempla i danni derivanti da uso o trattamento improprio, come i difetti che influiscono sul funzionamento o il valore del dispositivo solo in misura esigua. Sono inoltre esclusi dal diritto di garanzia i danni da trasporto, fin tanto che noi non ne siamo responsabili. Per danni derivanti da una riparazione non eseguita da noi o dai nostri rappresentanti, è escluso il diritto di garanzia. In caso di reclamo legittimo effettueremo a nostra scelta la riparazione del prodotto difettoso o la sua sostituzione con un prodotto esente da difetti.

ÍNDICE

Imagen del producto 55
Descripción del producto 55
Prólogo 56
Información acerca del presente manual de instrucciones 56
Advertencias 56
Indicaciones generales de seguridad 57
Peligros relacionados con descargas eléctricas 59
Uso conforme al empleo previsto 59
Limitación de responsabilidad 59
Servicio postventa 60
Desembalaje 60
 Eliminación de los materiales de embalaje 60
 Eliminación del aparato 60
Requisitos del lugar de instalación 61
Conexión eléctrica 61
Antes de utilizar por primera vez 61
Puesta en marcha 62
Modo de reposo 62
Desactivar el modo de reposo 62
Limpieza 62
2 años de garantía 62

IMAGEN DEL PRODUCTO

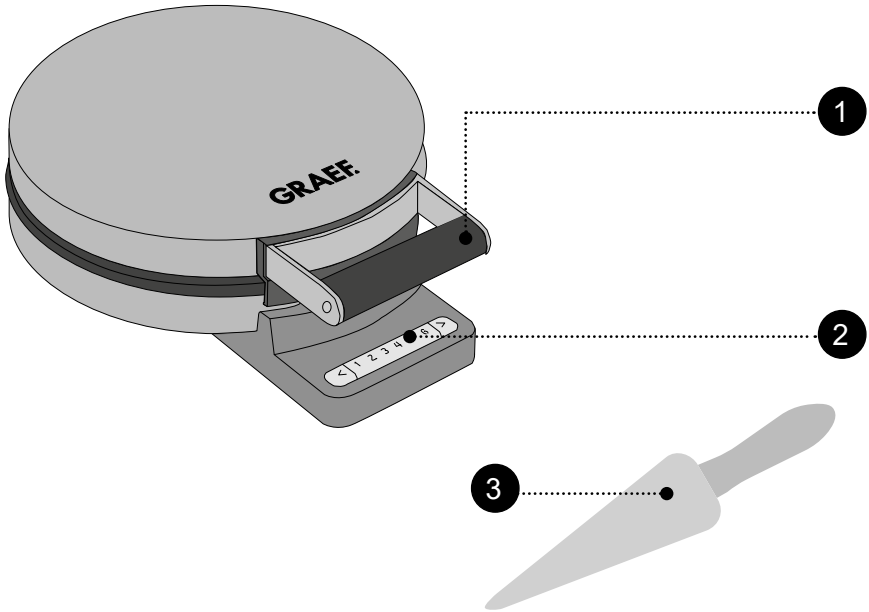

DESCRIPCIÓN DEL PRODUCTO

1. Asa
2. Elemento de control
3. Molde para croissants

PRÓLOGO

Estimado/a cliente:

Con esta barquillera ha adquirido un producto de alta calidad. Ha adquirido un producto de calidad reconocido.

Le agradecemos su compra y le deseamos que disfrute con su nueva barquillera Graef.

INFORMACIÓN ACERCA DEL PRESENTE MANUAL DE INSTRUCCIONES

Este manual de instrucciones forma parte de la barquillera (a partir de ahora denominada «aparato») y le ofrece indicaciones importantes sobre la puesta en marcha, la seguridad, el uso correcto y el cuidado del aparato.

El manual de instrucciones debe guardarse siempre a mano, cerca del aparato. Debe ser leído y utilizado por la persona encargada de:

- la puesta en marcha,
- el manejo,
- La resolución de fallos; y/o
- Limpieza

.

Conserve el presente manual de instrucciones y facilítelo junto con el aparato a las terceras personas que vayan a utilizarlo en el futuro.

Este manual de instrucciones no puede tener en cuenta todos los aspectos imaginables. Para más información o en caso de problemas que no se traten en este manual de instrucciones o no se traten con suficiente detalle, diríjase al servicio de atención al cliente de Graef o a su distribuidor especializado.

ADVERTENCIAS

En el presente manual de instrucciones se utilizan las siguientes advertencias y palabras de advertencia:

⚠ ADVERTENCIA

Indica una situación potencialmente peligrosa. El incumplimiento de esta indicación puede producir lesiones de gravedad o provocar incluso la muerte.

ATENCIÓN

Indica una situación potencialmente peligrosa. En caso de incumplimiento de la indicación se pueden producir daños materiales.

¡IMPORTANTE!

Indica consejos de uso y otras informaciones de especial importancia.

INDICACIONES GENERALES DE SEGURIDAD

Este aparato cumple las disposiciones en materia de seguridad requeridas. No obstante, si se utiliza de manera indebida puede causar daños personales y materiales.

Para utilizar de manera segura el aparato, tenga en cuenta las indicaciones de seguridad que se detallan a continuación:

- Antes de utilizarlo, compruebe si el aparato presenta daños externos visibles en la carcasa, en el cable y en el enchufe. Bajo ningún concepto, ponga en funcionamiento un aparato averiado.
- Los trabajos de reparación sólo serán llevados a cabo por un especialista o el servicio postventa de Graef. Los trabajos incorrectos de reparación pueden poner en grave peligro al usuario. y, además, extinguen el derecho de garantía.
- Los componentes dañados sólo podrán ser reemplazados por piezas de recambio originales. Ya que únicamente con estas piezas se garantiza el cumplimiento de los requisitos en materia de seguridad.
- Este aparato no puede ser utilizado por niños. Mantenga el aparato y el cable de conexión alejado del alcance de los niños.
- Los niños deben estar en todo momento vigilados para evitar que jueguen con el aparato.
- Este aparato puede ser utilizado por personas con discapacidad física, sensorial o mental reducida o sin experiencia ni conocimientos, siempre que sean vigilados o hayan sido entrenados en el uso seguro de este aparato, y entiendan los peligros que puedan emanar de él.
- El aparato no ha sido diseñado para utilizarse con un temporizador externo o un control remoto independiente.
- Para desenchufar el aparato, nunca tire del cable de conexión sino del enchufe de la clavija.
- No utilice el aparato si el cable de alimentación o el enchufe presentan daños.
- Evite que el enchufe entre en contacto con líquidos.
- En caso de que el cable de conexión esté dañado, debe ser sustituido únicamente por el fabricante, su servicio postventa o una persona con

cualificación similar para evitar riesgos.

- Bajo ningún concepto abra la carcasa del aparato. Si se modifican las conexiones conductoras de conexión y la estructura eléctrica y mecánica, existe riesgo de sufrir una descarga eléctrica.
- No toque las partes que se encuentren bajo tensión, ya que pueden causar una descarga eléctrica o provocar incluso la muerte.
- Antes de conectar el aparato, compare los datos de conexión (tensión y frecuencia) que figuran en la placa de características con los de su red eléctrica. Estos datos deberán coincidir para que no se produzcan daños en el aparato.
- Asegúrese de que el cable de alimentación esté bien tendido. El aparato puede caer de la encimera por quedar enganchado en el cable.
- Los materiales de embalaje no deben utilizarse para jugar. Existe peligro de asfixia.
- Bajo ningún concepto, utilice el aparato en las inmediaciones de una fuente calor.
- Bajo ningún concepto, utilice el aparato en el exterior. Consérvelo en un recinto seco.
- Mientras el aparato esté en funcionamiento, no toque bajo ningún concepto las planchas con las manos, ya que se calientan mucho durante el funcionamiento. ¡Peligro De Sufrir Quemaduras!
- Las superficies accesibles se calientan mucho durante el funcionamiento. ¡Peligro De Sufrir Quemaduras!
- No utilice productos de limpieza agresivos o abrasivos ni disolventes.
- No raspe la suciedad incrustada con objetos duros.
- Asegúrese de que no entre agua en el interior de aparato.
- No introduzca el aparato en el lavavajillas ni lo coloque bajo un chorro de agua.
- El modo de ahorro de energía de este aparato es: modo de espera; consumo de energía: máx. 0,5 W.
- El aparato vuelve automáticamente al modo de espera tras su uso.

PELIGROS RELACIONADOS CON DESCARGAS ELÉCTRICAS

⚠ ADVERTENCIA

¡Existe peligro de muerte si se tocan componentes o cables bajo tensión!

Tenga en cuenta las indicaciones de seguridad que figuran a continuación para evitar peligros relacionados con descargas eléctricas:

- No utilice el aparato si el cable de alimentación o el enchufe presentan daños.
- En este caso, antes de seguir utilizando el aparato, llévelo al servicio postventa de Graef o a un especialista autorizado para que instalen un nuevo cable de alimentación.
- Bajo ningún concepto abra la carcasa del aparato. Si se modifican las conexiones conductoras de conexión y la estructura eléctrica y mecánica, existe riesgo de sufrir una descarga eléctrica.
- No toque las partes que se encuentren bajo tensión, ya que pueden causar una descarga eléctrica o provocar incluso la muerte.

USO CONFORME AL EMPLEO PREVISTO

Este aparato no ha sido diseñado para uso industrial. Utilice el aparato únicamente para hornear barquillos (Eiserkuchen o barquillos navideños).

Este aparato ha sido diseñado para utilizarse en el hogar o en entornos similares:

- En cocinas de personal para comercios y oficinas;
- En fincas;
- Por los clientes de hoteles, moteles y otros establecimientos de alojamiento;
- En casas de huéspedes.

¡IMPORTANTE!

¡Uso solo en ámbitos domésticos!

Se considerará indebido cualquier otro uso distinto de aquel para el que ha sido concebido.

ATENCIÓN

Del aparato pueden emanar riesgos si se utiliza de manera inadecuada.

- Utilice el aparato únicamente conforme a las especificaciones.
- Respete los procedimientos descritos en el presente manual de instrucciones.

Se excluirán las reclamaciones de cualquier tipo por daños causados por un uso indebido.

El usuario asumirá todo el riesgo.

LIMITACIÓN DE RESPONSABILIDAD

Todas las informaciones técnicas, datos e indicaciones contenidas en el presente manual de instrucciones para la instalación, uso y mantenimiento se corresponden con el estado más actual en el momento de la impresión y se elaboran según nuestro mejor saber y entender teniendo en cuenta nuestra experiencia y conocimientos.

No se puede derivar ningún tipo de reclamación en base a las indicaciones, ilustraciones y descripciones contenidas en el presente manual.

El fabricante no asumirá ninguna responsabilidad por daños causados por:

- inobservancia del manual
- uso indebido
- reparaciones inadecuadas
- modificaciones técnicas
- utilización de recambios no autorizados

Las traducciones se elaboran según nuestro mejor saber y entender. No asumiremos ninguna responsabilidad por errores de traducción. Únicamente es vinculante el texto original en alemán.

La versión digital de este manual de instrucciones se encuentra en la página del producto HE80 en www.graef.de.

SERVICIO POSTVENTA

Si su aparato Graef- sufriese algún daño póngase en contacto con su comercio especializado o con el servicio de atención al cliente de Graef en el número 02932- 9703677 o en la dirección de correo electrónico service@graef.de.

¡IMPORTANTE!

Guarde el embalaje original mientras dure el plazo de garantía del aparato, para poder embalar y transportar el aparato correctamente en caso de una reclamación con garantía.

DESEMBALAJE

Para desembalar el aparato, proceda de la siguiente manera:

- Saque el aparato de la caja.
- Retire todos los materiales de embalaje.
- Retire las pegatinas del aparato. ¡No retire la placa de características!

ELIMINACIÓN DE LOS MATERIALES DE EMBALAJE

El embalaje protege el aparato contra los daños que puedan producirse durante el transporte. Los materiales de embalaje utilizados son reciclables y pueden desecharse de acuerdo con la normativa local. Por favor, deposite el embalaje en los puntos de recogida y reciclaje correspondientes.

ELIMINACIÓN DEL APARATO

Al final de su vida útil, este producto no puede desecharse junto con otros residuos domésticos. El símbolo en el producto y en las instrucciones de uso lo señala. Los materiales son reciclables de acuerdo con su identificación. El reciclaje, la reutilización de los materiales o la aplicación de otras formas de empleo de los aparatos antiguos contribuyen de manera considerable a proteger el medio ambiente. Póngase en contacto con las autoridades locales para obtener información acerca del centro de eliminación de residuos adecuado. Además, GRAEF facilita la devolución de aparatos eléctricos usados de la marca GRAEF. Para obtener más informa-

ción sobre las opciones de devolución disponibles y el proceso de devolución, póngase en contacto con nuestro servicio de ate

REQUISITOS DEL LUGAR DE INSTALACIÓN

Para utilizar de manera segura y sin problemas el aparato, el lugar de instalación debe cumplir los requisitos que a continuación se detallan:

- El aparato se debe instalar sobre una superficie firme, nivelada, horizontal y antideslizante con suficiente capacidad de carga.
- Asegúrese de que el aparato no se pueda caer.
- Seleccione un lugar de instalación en el que los niños no puedan tocar el cable del aparato.
- No coloque el aparato sobre superficies calientes, como p. ej., fogones o en las inmediaciones de ellas.
- Bajo ningún concepto, utilice el aparato en el exterior. Consérvelo en un recinto seco.
- El aparato no ha sido diseñado para instalarse en una pared o en un armario empotrado.
- No coloque el aparato en un ambiente caluroso, mojado o húmedo.
- La toma de corriente debe ser fácilmente accesible de modo que, en caso necesario, el enchufe se pueda extraer fácilmente.

CONEXIÓN ELÉCTRICA

Para que el aparato funcione con seguridad y correctamente debe observar las siguientes indicaciones al establecer la conexión eléctrica:

- Antes de conectarlo, compare los datos de conexión (tensión y frecuencia) que figuran en la placa de características con los de su red eléctrica. Estos datos deberán coincidir para que no se produzcan daños en el aparato. Si tiene alguna duda consulte a un electricista.
- La toma de alimentación debe estar provista de un fusible protector de 10A.
- Asegúrese de que el cable de alimentación no esté dañado y que no se tiende sobre superficies calientes o bordes afilados.
- El cable de conexión no debe quedar tensado.
- La seguridad eléctrica del aparato solo se asegurará si se conecta a un sistema de toma de tierra debidamente instalado. Queda prohibido poner en funcionamiento el aparato sino está conectado a un sistema de toma de tierra. En caso de duda, pida a un electricista que compruebe la instalación eléctrica de la casa. El fabricante no asumirá ninguna responsabilidad por daños causados por la ausencia de una toma de tierra o por una toma de tierra ininterrumpida.

ANTES DE UTILIZAR POR PRIMERA VEZ

- Limpie el aparato tal y como se describe en el capítulo "Limpieza".
- Antes de preparar los primeros gofres, engrase el aparato con mantequilla o con aceite resistente al calor.
- Caliente el aparato y vierta a continuación la mezcla. Por motivos de higiene debe desechar los 2 o 3 primeros gofres.

PUESTA EN MARCHA

- Enchufe el aparato a la toma de corriente.
- Ajuste el grado deseado de tueste (Recomendación/ajuste de fábrica: nivel 3).
- Caliente el aparato. La lámpara de horneado se iluminará de color rojo.
- Cuando el aparato está caliente se emite una señal acústica y la lámpara pasa a color azul.
- Vierta un cucharón de masa en la plancha inferior.
- Cierre el aparato para hornear el barquillo. Mientras se hornea la lámpara tiene luz roja.
- Cuando el barquillo está hecho se emite una señal acústica y la lámpara pasa a color azul.
- Una vez se haya terminado de hornear, extraiga el barquillo. Al enfriar ya no se pueden enrollar.
- Deposite el barquillo sobre una parrilla para que se enfríe.
- Vierta de nuevo otra porción de masa y proceda de la manera descrita anteriormente.
- Una vez finalizada la preparación de gofres, desconecte el aparato de la toma de corriente y deje abierto el aparato para que se enfríe.

MODO DE REPOSO

Tras 30 minutos sin ser utilizado, el aparato pasa al modo de reposo.
Pulsando uno de los dos botones de flecha (hacia la derecha o la izquierda) se vuelve a encender el aparato. Se calienta y restablece el grado de tueste que se había seleccionado.

DESACTIVAR EL MODO DE REPOSO

El modo de reposo se puede desactivar. Al hacerlo el aparato permanece encendido todo el tiempo y no conmuta al modo de reposo tras 30 minutos. Para desactivar el modo de reposo, pulse uno de los dos botones de flecha (hacia la derecha o la izquierda) durante unos 4 segundos.

¡IMPORTANTE!

Al desenchufar el aparato se restablecen los ajustes de fábrica y se reactiva de nuevo el modo de reposo.

LIMPIEZA

- Antes de limpiarlo, desconecte el aparato de la toma de corriente y deje que se enfríe.
- Limpie las planchas para barquillos con papel de cocina.
- Coloque dos papeles de cocina absorbente entre las planchas para barquillos y cierre el aparato.
- Pase un paño húmedo por la carcasa del aparato.
- En caso de suciedad incrustada, se puede utilizar un producto de limpieza suave.

2 AÑOS DE GARANTÍA

Otorgamos para este producto, 24 meses de garantía del fabricante a contar desde la fecha

de venta por fallos ocasionados por defectos de fabricación o de material. Esta disposición no afectará a sus derechos legales de reclamación de garantía con arreglo al artículo 437 y ss. del Código Civil alemán (BGB). La garantía no incluye daños causados por una manipulación o uso indebidos, así como por defectos que tengan efectos mínimos sobre el funcionamiento o el valor del aparato. Además, quedan excluidos de la garantía los daños producidos durante el transporte, en la medida de que no seamos responsables de los mismos. Se excluye el derecho de garantía en aquellos daños cuyo origen esté en una reparación no efectuada por nosotros o por nuestros representantes. En caso de reclamaciones legitimadas, llevaremos a cabo la reparación del producto o la sustitución por un producto sin deficiencias.

INDHOLD

Produktbillede 65
Produktbeskrivelse 65
Forord 66
Information til denne betjeningsvejledning 66
Advarsel 66
Generelle sikkerhedsanvisninger 67
Fare ved elektrisk strøm 69
Tilsigtet anvendelse 69
Ansvarsbegrænsning 69
Kundeservice 70
Udpakning 70
 Bortskaffelse af emballering 70
 Bortskaffelse af maskinen 70
Krav til opstillingsstedet 71
Elektrisk tilslutning 71
Før den første ibrugtagning 71
Idriftsættelse 71
Standbytilstand 72
Deaktivér standbytilstand 72
Rengøring 72
2 års garanti 72

PRODUKTBILLEDE

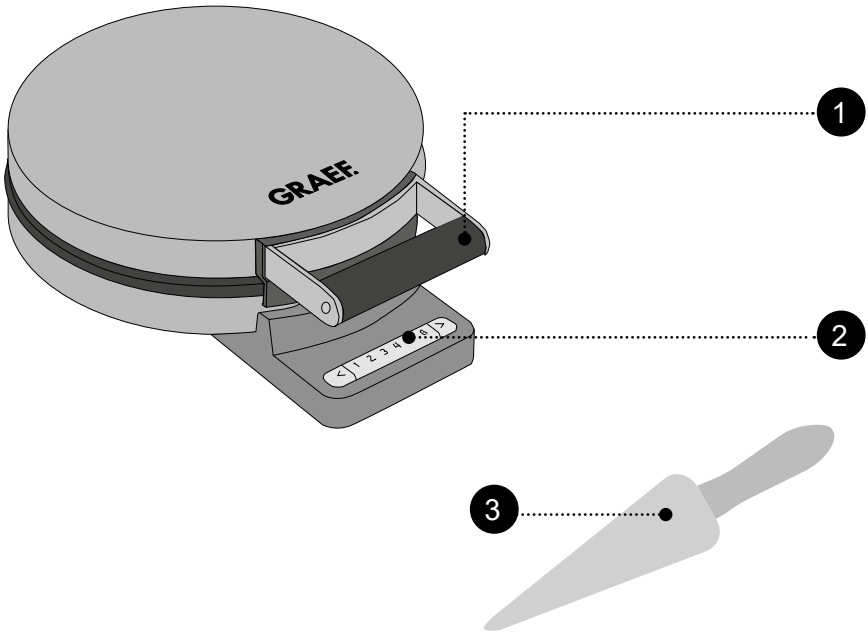

PRODUKTBESKRIVELSE

1. Håndtag
2. Betjeningsknap
3. Croissantformer

FORORD

Kære kunde,

ved købet af dette vaffeljern, har du gjort et godt valg. Du har købt et anerkendt kvalitetsprodukt.

Vi takker for dit køb, og ønsker dig masser af glæde med dit nye Graef-vaffeljern.

INFORMATION TIL DENNE BETJENINGSVEJLEDNING

Denne betjeningsvejledning er en del af vaffeljernet (efterfølgende kaldet maskine), og angiver vigtige henvisninger for idrifttagning, sikkerhed, korrekt anvendelse og pleje af maskinen.

Denne betjeningsvejledning skal være tilgængelig ved maskinen. Den skal læses og overholdes af enhver person, som er involveret i følgende:

- idriftsættelse,
- betjening,
- Fejlfinding og/eller
- Rengøring

.

Opbevar omhyggeligt denne betjeningsvejledning, og giv den videre til den efterfølgende ejer.

Denne betjeningsvejledning kan dog ikke tage alle tænkelige situationer i betragtning. For yderligere oplysninger eller problemer der ikke er gennemgået tilstrækkeligt i denne vejledning, bedesdu kontakte Graef kundeservice, eller din forhandler.

ADVARSEL

I denne betjeningsvejledning anvendes de følgende advarsler og signalord:

⚠ ADVARSEL

Dette indikerer en mulig farlig situation. En manglende overholdelse af henvisningen kan medføre alvorlige kvæstelser, og endda dødsfald.

FORSIGTIG

Dette indikerer en mulig farlig situation. En manglende overholdelse af anvisningerne kan medføre materielle skader.

VIGTIGT!

Dette angiver anvendelsestips og anden vigtig information!

GENERELLE SIKKERHEDSANVISNINGER

Denne maskine overholder alle foreskrevne sikkerhedsbestemmelser. Ikke korrekt brug kan dog føre til skader på personer eller materielle skader.

Vær opmærksom på følgende sikkerhedsanvisninger for en sikker brug af maskinen:

- Kontrollér maskinen for udvendige, synlige skader på kabinettet, tilslutningsledningen og -stikket, før den anvendes. En beskadiget maskine må ikke tages i brug.
- Reparationer må kun udføres af fagfolk eller af Graef-kundeservice. Ikke korrekte reparationer kan forårsage betydelige farer for brugeren. Desuden bortfalder garantikravet.
- Defekte komponenter må kun udskiftes med originale reservedele. Kun for disse dele er det garanteret, at de opfylder sikkerhedskravene.
- Denne maskine må ikke anvendes af børn. Maskinen og dens tilslutningsledning skal holdes væk fra børn.
- Børn skal være under opsyn for at sikre, at de ikke leger med maskinen.
- Denne enhed kan bruges af personer med nedsatte fysiske, sensoriske eller mentale evner eller med manglende erfaring og/eller viden, hvis de er under opsyn eller er blevet instrueret i en sikker brug af maskinen, og hvis de forstår de eventuelle faresituationer som kan opstå. Maskinen er ikke beregnet til anvendelse med en ekstern timer eller en separat fjernstyring.
- Maskinen er ikke beregnet til anvendelse med en ekstern timer eller en separat fjernstyring.
- Træk altid forsyningsledningen ud af stikkontakten i tilslutningsstikket, ikke i tilslutningsledningen.
- Maskinen må ikke anvendes, hvis elledningen eller stikket er beskadiget.
- Undgå, at der kommer væske på stikket.
- Hvis tilslutningsledningen er beskadiget, må den kun erstattes af producenten, dennes kundeservice eller en tilsvarende kvalificeret person, for at forhindre farer.

- Maskinens kabinet må under ingen omstændigheder åbnes. Hvis spændingsførende tilslutninger berøres, eller hvis den elektriske eller mekaniske opbygning ændres, er der risiko for elektrisk stød.
- Berør aldrig dele, der står under spænding. De kan forårsage elektrisk stød eller endda være livsfarlige.
- Før maskinen tilsluttes, skal du sammenligne tilslutningsdataene (spænding og frekvens) på typeskiltet med dit elnets. Disse data skal stemme overens, før at undgå beskadigelser på maskinen.
- Sørg for, at strømkablet er placeret forsvarligt og sikkert. Hvis den hænger i ledningen, kan maskinen falde ned fra arbejdspladsen.
- Emballagen må ikke benyttes som legetøj. Der er risiko for kvælning.
- Maskinen må ikke benyttes i nærheden af en varmekilde.
- Maskinen må ikke benyttes udendørs, og skal opbevares på et tørt sted.
- Når maskinen benyttes må du aldrig tage fat i bagepladen med hænderne. Denne er meget varm under brugen. Forbrændingsfare!
- Overfladen er meget varm under brug. Forbrændingsfare!
- Der må ikke anvendes aggressive eller skurende rengøringsmidler og heller ikke opløsningsmidler.
- Urenheder, der sidder fast, må ikke kradses af med hårde genstande.
- Vær opmærksom på at der ikke kommer væske ind i maskinens indvendige dele.
- Maskinen må ikke kommes i opvaskemaskinen, og den må ikke holdes under flydende vand.
- Denne enheds energibesparende tilstand er: Standby-tilstand, strømforbrug: maks. 0,5 W.
- Enheden skifter automatisk tilbage til standby-tilstand efter brug.

FARE VED ELEKTRISK STRØM

⚠ ADVARSEL

Ved kontakt med strømførende ledninger eller andre komponenter kan der opstå risiko for livsfare!

Overhold de følgende sikkerhedsanvisninger for at undgå elektriske risici:

- Maskinen må ikke anvendes, hvis elledningen eller stikket er beskadiget.
- I dette tilfælde skal der monteres en ny tilslutningsledning før maskinen må anvendes igen, dette skal udføres af Graef kundeservice eller en autoriseret fagmand.
- Maskinens kabinet må under ingen omstændigheder åbnes. Hvis spændingsførende tilslutninger berøres, eller hvis den elektriske eller mekaniske opbygning ændres, er der risiko for elektrisk stød.
- Berør aldrig dele, der står under spænding. De kan forårsage elektrisk stød eller endda være livsfarlige.

TILSIGTET ANVENDELSE

Denne maskine er ikke beregnet til kommercielt brug. Anvend udelukkende maskinen til at bage isvafler (islagkage, nytårskage).

Denne maskine er beregnet til anvendelse i privatboligen, samt i andre områder, såsom:

- I medarbejderkøkkener i butikker og på kontorer
- I landbrugsejendomme
- Af gæster på hoteller, moteller og andre indkvarteringssteder
- Ved Bed & Breakfast steder

VIGTIGT!

Må kun anvendes i husholdningen!

Enhver anden eller yderligere anvendelse, vil ses som værende ukorrekt anvendelse.

FORSIGTIG

Hvis maskinen ikke anvendes til dens tilsigtede anvendelse, kan det medføre faresituationer.

- Maskinen må udelukkende anvendes til dens tilsigtede brug.
- Følg venligst de procedurer som er beskrevet i denne betjeningsvejledning.

Enhver form for krav som måtte opstå grundet en forkert anvendelse er udelukket.

Risikoen påfalder alene ejeren.

ANSVARSBEGRÆNSNING

Alt teknisk information, data og anvisninger i forbindelse med installation, drift og vedligeholdelse som er beskrevet i denne betjeningsvejledning, er korrekte i henhold til datoen for udgivelsen, og er baseret på vores viden og erfaring.

Ingen krav kan udledes ud fra oplysninger, illustrationer og beskrivelser i denne vejledning.

Producenten påtager sig intet ansvar for skader som skyldes:

- En manglende overholdelse af vejledningen
- En ukorrekt anvendelse
- Ukorrekte reparationer
- Tekniske ændringer
- Anvendelse af uoriginale reservedele

Oversættelser af denne vejledning sker i god tro. Vi påtager os intet ansvar for oversættelsesfejl. Den oprindelige tyske tekst er den gældende tekst.

Den digitale version af denne betjeningsvejledning findes på HE80-produktsiden på www.graef.de.

KUNDESERVICE

Hvis det skulle ske at din Graef maskine har en skade, bedes du kontakte din forhandler eller Graef kundeservice på 02932-9703677, eller du kan sende en e-mail på service@graef.de.

VIGTIGT!

Gem den originale emballe under garantiperioden, i tilfælde af at maskinen skal returneres, så den kan pakkes og transporteres korrekt.

UDPAKNING

Gå frem på følgende måde for at pakke maskinen ud:

- Tag maskinen ud af kassen.
- Fjern alle emballagedele.
- Fjern eventuelle mærkater på maskinen. Typeskiltet må ikke fjernes!

BORTSKAFFELSE AF EMBALLERING

Emballagen beskytter enheden mod transportskader. De anvendte emballagematerialer kan genbruges og bortskaffes i overensstemmelse med de lokale bestemmelser. Sørg for at aflevere emballagen til de relevante indsamlings- og genvindingsordninger.

BORTSKAFFELSE AF MASKINEN

Dette produkt må ikke bortskaffes via det almindelige husholdningsaffald. Symbolet på produktet og i brugsanvisningen henviser til dette. Materialerne kan genbruges i henhold til mærkningen af dem. Med genbrugen af materialerne eller andre former for genbrug af brugte maskiner yder du et vigtigt bidrag til beskyttelsen af vores miljø. Spørg kommuneadministrationen efter det pågældende bortskaffelsessted. Derudover støtter GRAEF indlevering af udtjente elektriske apparater af mærket GRAEF. For yderligere oplysninger om de tilgængelige indleveringsmuligheder og indleveringsprocessen bedes du kontakte vores kundeservice.

KRAV TIL OPSTILLINGSSTEDET

For at opnå en sikker og fejlfri anvendelse af maskinen skal opstillingsstedet opfylde følgende

forudsætninger:

- Maskinen skal stå på et fast, plant, vandret og skridsikkert underlag med tilstrækkelig bæreevne.
- Vær opmærksom på at maskinen ikke kan vælte.
- Find en passende placering, så børn ikke kan nå ledningen til maskinen.
- Placer ikke maskinen på varme overflader, som for eksemple kogeplader, eller i nærheden af disse.
- Maskinen må aldrig anvendes udendørs, og skal anvendes på et tørt sted.
- Maskinen er ikke designet til at blive indbygget i en væg, eller et indbygningsskab.
- Maskinen må ikke stilles i et varmt, vådt eller fugtigt område.
- Stikdåsen skal være let tilgængeligt, så strømkablet nemt kan fjernes i et nødstilfælde.

ELEKTRISK TILSLUTNING

For en sikker og problemfri anvendelse af maskinen, skal de følgende anvisninger overholdes ved elektriske tilslutninger:

- Før tilslutning af maskinen, skal du sammenligne tilslutningsdata (spænding og frekvens) på typeskiltet, med dem fra dit strømnet. Disse data skal stemme overens, før at undgå beskadigelser på maskinen. Hvis du er i tvivl, skal du spørge en elektriker.
- Stikdåsen skal minimum sikres over en 10 A sikkerhedskontakt.
- Kontroller at strømkablet ikke er beskadiget, og ikke er placeret over varme flader og skarpe kanter.
- Tilslutningskablet må ikke være stramt.
- Den elektriske sikkerhed af maskinen kan kun garanteres, hvis der er tilsluttet et korrekt installeret beskyttelsesledersystem. Drift med en stikdåse uden jordtilslutning er forbudt. Hvis du er i tvivl, skal du få en kvalificeret elektriker til til kontrollere husinstallationen. Producenten påtager sig intet ansvar for skader som måtte opstå i forbindelse med manglende eller en afbrudt jordforbindelse.

FØR DEN FØRSTE IBRUGTAGNING

- Rengør maskinen som beskrevet under "Rengøring".
- Før den første ibrugtagning, skal maskinen indsmøres med smør eller varmebestandigt olie.
- Opvarm maskinen, og fyld den derefter med dej. Af hygiejniske årsager kasseres de første 2 - 3 vafler.

IDRIFTSÆTTELSE

- Sæt stikkontakten i stikdåsen.
- Indstil den ønskede bruningsgrad (Anbefaling/standardindstilling: trin 3).
- Opvarm maskinen. Bagelampen lyser rødt.
- Når maskinen er opvarmet, lyder der et bip, og bagelampen lyser blåt.
- Med en øseske fylder du dej i den nederste bageform.
- Luk maskinen for at bage vaflen. Under bagningen lyser bagelampen rødt.

- Når vaflen er færdigbagt, lyder der et bip, og bagelampen lyser blåt.
- Fjern vaflen umiddelbart efter bagningen er færdig og rul den til et horn/en kegle, mens den er varm. Når den er kølet af, kan den ikke længere rulles.
- Læg derefter vaflen på en rist til afkøling.
- Fyld dej i maskinen igen, og fortsæt som beskrevet ovenfor.
- Når du har afsluttet den sidste bagning, skal du trække stikket ud og lade maskinen køle af, mens den er åben.

STANDBYTILSTAND

Maskinen skifter til standbytilstand efter 30 minutters manglende brug.

Hvis du trykker kort på en af de to piletaster (højre eller venstre), tænder maskinen igen. Den varmer op og genopretter det bruningsniveau, der tidligere blev valgt.

DEAKTIVÉR STANDBYTILSTAND

Det er muligt at deaktivere standbytilstand. Maskinen forbliver derefter tændt permanent, og skifter ikke til standbytilstand efter 30 minutter. Det gør du ved at trykke på én af de to piletaster (højre eller venstre) i cirka 4 sekunder.

VIGTIGT!

Når maskinens stik tages ud af stikkontakten, gendannes fabriksindstillingerne, og standbytilstand aktiveres igen.

RENGØRING

- Før hver rengøring skal du fjerne stikkontakten fra stikdåsen, og lade maskinen køle af.
- Rengør vaffelpladen med en køkkenrulle.
- Læg to lag absorberende køkkenrulle mellem vaffelpladerne og luk maskinen.
- Tør maskinen af med en fugtig klud.
- I tilfælde af kraftige urenheder kan der anvendes et mildt rengøringsmiddel.

2 ÅRS GARANTI

Ved dette produkt er der 24 måneders garanti fra købsdatoen, som gælder for fejl og mangler i forbindelse med fabrikation eller materialer. Dine juridiske garantikrav i henhold til § 437 forbliver uberørt. Ikke omfattet af garantien er skader, der er opstået på grund af ikke korrekt behandling eller anvendelse, samt mangler, der kun påvirker maskinens funktion eller værdi ubetydeligt. Desuden er transportskader, for så vidt de ikke er vores ansvarsområde, udelukket fra garantikravet. For skader, som opstår på grund af en reparation, der ikke er udført af os eller af en af vores repræsentationer, er garantikrav udelukket. I tilfælde af berettigede reklamationer vil vi efter vores valg reparere den defekte maskine eller udskifte den med et mangelfrit produkt.

INNEHÅLL

Produktbild 74
Produktbeskrivning 74
Förord 75
Information om den här bruksanvisningen 75
Varningar 75
Allmänna säkerhetsanvisningar 76
Fara på grund av elektrisk ström 78
Avsedd användning 78
Ansvarsbegränsning 78
Kundtjänst 79
Packa upp 79
 Avfallshantering av förpackningen 79
 Avfallshantering av apparaten 79
Krav på uppställningsplatsen 79
Elektrisk anslutning 80
Innan första användningen 80
Idrifttagning 80
Standby-läge 81
Avaktivera standby-läge 81
Rengöra 81
2 års garanti 81

PRODUKTBILD

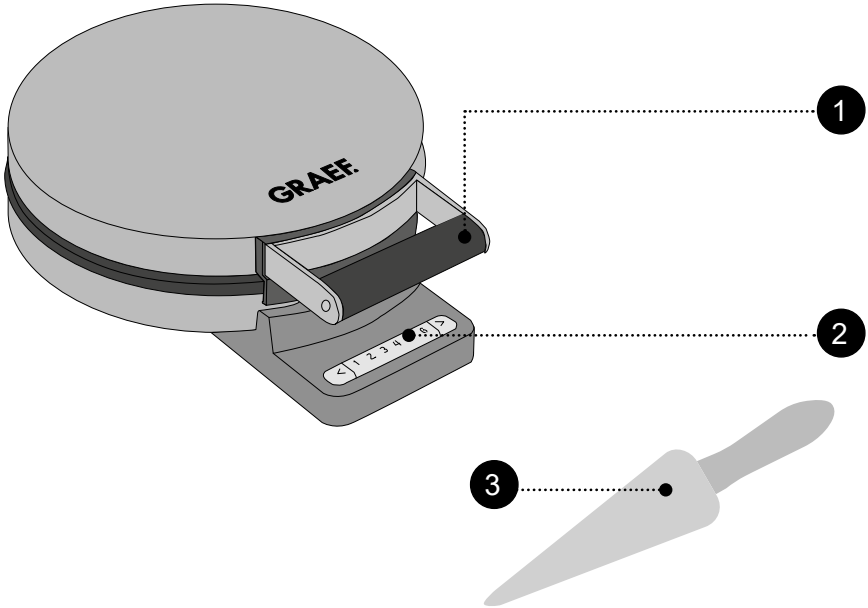

PRODUKTBESKRIVNING

1. Handtag
2. Manöverorgan
3. Croissantformare

FÖRORD

Kära kund,

med köpet av den här rånjärnhar du gjort ett bra val. Du har köpt en erkänd kvalitetsprodukt.

Vi tackar dig för ditt köp och önskar dig mycket nöje med rånjärn från Graef.

INFORMATION OM DEN HÄR BRUKSANVISNINGEN

Denna bruksanvisning är en beståndsdel av rånjärn(nedan kallad apparat) och ger dig viktiga upplysningar om idrifttagning, säkerhet, avsedd användning och apparatens underhåll.

Bruksanvisningen måste alltid finnas tillgänglig på apparaten. Den måste läsas och användas av alla som har att göra med:

- Idrifttagning,
- Användning,
- Felsökning och/eller
- Rengöring

av enheten.

Spara denna bruksanvisning och skicka den vidare med apparaten till nästa ägare.

Denna bruksanvisning kan inte ta hänsyn till alla tänkbara aspekter. För ytterligare information eller problem som inte behandlas i denna handbok eller inte behandlas i tillräcklig detalj, vänligen kontakta Graefs kundtjänst eller din fackhandlare.

VARNINGAR

I den här bruksanvisningen används följande varningsupplysningar och signalord:

⚠ VARNING

Detta informerar om en potentiellt farlig situation. Om anvisningen inte beaktas så kan det leda till svåra personskador eller dödsfall.

OBSERVERA

Detta informerar om en potentiellt farlig situation. Skador på egendom kan uppstå om informationen inte följs.

VIKTIGT!

Detta hänvisar till användningstips och andra speciellt viktiga informationer.

ALLMÄNNA SÄKERHETSANVISNINGAR

Denna apparat uppfyller kraven i gällande säkerhetsbestämmelser. En felaktig användning kan dock leda till person- och sakskador.

Beakta följande säkerhetsanvisningar för en säker användning av apparaten:

- Kontrollera före användning att det inte finns synliga skador på apparatens hölje, sladd eller kontakt. Använd inte apparaten om den är skadad.
- Reparationer får bara utföras av fackpersonal eller av Graefs kundtjänst. Felaktigt utförda reparationer kan leda till fara för användaren. Dessutom upphör garantin att gälla.
- Defekta komponenter kan bara bytas ut mot original-reservdelar. Endast dessa delar garanterar att säkerhetskraven uppfylls.
- Denna apparat får inte användas av barn. Apparaten och strömsladden ska hållas utom räckhåll för barn.
- Barn bör hållas under uppsikt för att säkerställa att de inte leker med apparaten.
- Den här produkten kan också användas av personer med begränsad fysisk, sensorisk eller mental förmåga eller bristande erfarenhet och/eller kunskap om de övervakas eller får lära sig hur produkten används på ett säkert sätt samt vilka risker det innebär av någon ansvarig person.
- Apparaten är inte avsedd att användas med ett externt kopplingsur eller en separat fjärrstyrning.
- Håll alltid i kontakten när du drar ut den från vägguttaget, inte i sladden.
- Använd inte apparaten om strömsladden eller kontakten är skadad.
- Förhindra att vätska kommer på stickkontakten.
- Om anslutningsledningen är skadad får den bara bytas ut av tillverkaren, dennes kundtjänst eller en liknande kvalificerad person.
- Öppna aldrig apparatens hölje. Om strömförande anslutningar berörs och om den elektriska och mekaniska uppbyggnaden förändras finns risk för elektriska stötar.

- Rör aldrig på delar som står under spänning. Dessa kan förorsaka elektriska stötar eller leda till dödsfall.
- Innan anslutning av apparaten skall anslutningsdata (spänning och frekvens) på typskylten jämföras med de data som gäller för elnätet. Dessa data måste stämma överens så att inga skador uppstår på apparaten.
- Se till att strömkabeln är korrekt placerad. Om apparaten fastnar i kabeln kan den falla ner från arbetsytan.
- Förpackningsmaterialet får inte användas som leksak. Risk för kvävning.
- Använd aldrig apparaten i närheten av en värmekälla.
- Använd aldrig apparaten utomhus och förvara den på en torr plats.
- Rör aldrig med händerna de ytor man bakar på när apparaten är i drift. Dessa blir mycket varma under användning. Risk för brännskador!
- De ytor man kan röra vid blir mycket varma under drift. Risk för brännskador!
- Stäng av apparaten genom att dra ut stickkontakten ur vägguttaget innan du rengör den.
- Låt apparaten svalna helt innan du rengör den.
- Använd inga aggressiva eller repande rengöringsmedel och inga lösningsmedel.
- Skrapa inte av envis smuts med hårda föremål.
- Se till att ingen vätska hamnar inne i apparaten.
- Apparaten får inte ställas i diskmaskinen och inte hållas under rinnande vatten.
- Denna enhets energisparläge är: standby-läge, strömförbrukning: max. 0,5 W.
- Enheten återgår automatiskt till standby-läge efter användning.

FARA PÅ GRUND AV ELEKTRISK STRÖM

⚠ VARNING

Vid kontakt vid ledningar under spänning eller komponenter består livsfara!

Beakta följande säkerhetsanvisningar för att undvika en fara på grund av elektrisk ström:

- Använd inte apparaten om strömsladden eller kontakten är skadad.
- Låt i detta fall Graefs kundtjänst eller en auktoriserad yrkesperson installera en ny anslutningsledning innan apparaten används vidare.
- Öppna aldrig apparatens hölje. Om strömförande anslutningar berörs och om den elektriska och mekaniska uppbyggnaden förändras finns risk för elektriska stötar.
- Rör aldrig på delar som står under spänning. Dessa kan förorsaka elektriska stötar eller leda till dödsfall.

AVSEDD ANVÄNDNING

Denna apparat är inte avsedd för kommersiell användning. Använd endast apparaten för att grädda glassrån.

Denna apparat är avsedd för hushållsbruk och liknande, exempelvis:

- I fikarum för anställda i butiker eller kontor;
- På lantställen;
- Av gäster i hotell, motell och andra bostadsinrättningar;
- På frukostpensionat.

VIKTIGT!

Använd endast i hushållsliknande områden!

All annan eller ytterligare användning anses vara ej avsedd.

OBSERVERA

Om apparaten inte används på ändamålsenligt sätt kan det utgå faror från den.

- Använd endast apparaten enligt bestämmelserna.
- Följ de förfaranden som beskrivs i den här bruksanvisningen.

Anspråk av alla slag på grund av skador från felaktig användning är uteslutna.

Operatören bär ensam ansvaret.

ANSVARSBEGRÄNSNING

All teknisk information, data och upplysningar för installation, drift och underhåll i den här bruksanvisningen motsvarar den modernaste tekniken för tryckreglering och sker med hänsyn till vår erfarenhet och kunskap efter bästa förmåga.

Inga anspråk kan härledas till uppgifterna, bilderna och beskrivningarna i den här bruksanvisningen.

Tillverkaren övertar inget ansvar för skador på grund av:

- Nonchalering av anvisningen

- Ej avsedd användning
- Felaktiga reparationer
- Tekniska förändringar
- Användning av otillåtna reservdelar

Översättningar görs enligt bästa vetande. Vi tar inget ansvar för översättningsfel. Endast den tyska texten är bindande.

Den digitala versionen av denna bruksanvisning finns på produktsidan för HE80 på www.graef.de.

KUNDTJÄNST

Om din Graef-enhet är skadad, kontakta din specialisthandlare eller Graef-kundtjänst på 02932- 9703677 eller skicka ett e-postmeddelande till service@graef.de.

VIKTIGT!

Förvara originalförpackningen under enhetens garantiperiod så att du kan packa och transportera enheten ordentligt i händelse av garantifall.

PACKA UPP

Packa upp apparaten på följande sätt:

- Ta upp apparaten ur kartongen.
- Ta bort alla förpackningsdelar.
- Ta bort eventuella etiketter på apparaten. Ta inte bort typskylten!

AVFALLSHANTERING AV FÖRPACKNINGEN

Förpackningen skyddar enheten mot transportskador. Förpackningsmaterialen är återvinningsbara och kan kasseras i enlighet med lokala bestämmelser. Se till att lämna in förpackningen till lämpliga insamlings- och återvinningssystem.

AVFALLSHANTERING AV APPARATEN

Denna produkt får inte slängas som hushållsavfall när den har tjänat ut. Symbolen på produkten och i bruksanvisningen hänvisar till detta. Materialet kan återvinnas enligt sin märkning. Genom återanvändning, materialåtervinning eller andra former av återvinning av gamla apparater ger du ett viktigt bidrag till att skydda vår miljö. Fråga efter lämplig återvinningsplats hos din kommunalförvaltning. Dessutom stödjer GRAEF återlämnandet av uttjänta elektriska apparater av märket GRAEF. För mer information om tillgängliga återlämningsalternativ och återlämningsprocessen, vänligen kontakta vår kundtjänst.

KRAV PÅ UPPSTÄLLNINGSPLATSEN

För en säker och felfri drift av apparaten skall uppställningsplatsen uppfylla följande krav:

- Apparaten skall stå på en fast, plan, vågrät och halkfri yta med en tillräcklig bärkraft.
- Se till så att apparaten inte kan falla omkull.

- Välj installationsplats så att barn inte kan röra enhetens inmatningslinje.
- Ställ inte apparaten på heta ytor, som t.ex. spisplattor eller i närheten av sådana.
- Använd aldrig apparaten utomhus och förvara denna på en torr plats.
- Apparaten är inte avsedd för installation i ett väggskåp eller ett inbyggt skåp.
- Ställ inte apparaten i en varm, blöt eller fuktig omgivning.
- Uttaget skall vara lättåtkomligt så att stickkontakten vid behov kan dras ut snabbt.

ELEKTRISK ANSLUTNING

För en säker och felfri drift av apparaten måste du beakta följande upplysningar vid den elektriska anslutningen:

- Innan anslutning av apparaten skall anslutningsdata (spänning och frekvens) på typskylten jämföras med de data som gäller för elnätet. Dessa data måste stämma överens så att inga skador uppstår på apparaten. Om du är osäker, fråga en kvalificerad elektriker.
- Uttaget måste vara säkrat med minst en 10A-säkring.
- Försäkra dig om att strömkabeln är hel och inte läggs över varma ytor eller skarpa kanter.
- Anslutningskabeln får inte vara spänd.
- Apparatens elektriska säkerhet är bara garanterad när den är ansluten till ett korrekt installerat skyddsledarsystem. Drift till ett vägguttag utan skyddsledare är förbjudet. Om du är osäker, kontrollera husinstallationen med hjälp av en kvalificerad elektriker. Tillverkaren ansvarar inte för skador som har uppstått genom en felaktig eller avbruten skyddsledare.

INNAN FÖRSTA ANVÄNDNINGEN

- Rengör apparaten enligt beskrivningen under punkten "Rengöring".
- Värm upp apparaten och fyll därefter på smeten.
- Av hygieniska skäl bör du kasta de 2 - 3 första våfflorna.

IDRIFTTAGNING

- Sätt kontakten i vägguttaget.
- Ställ in önskad färg. (Rekommendation/förinställning: Steg 3)
- Värm upp apparaten. Kontrollampan (backlight) lyser rött.
- En signalton ljuder, kontrollampan (backlight) lyser blått. Apparaten är uppvärmd.
- Fyll på smeten i den nedre bakformen med en slev.
- Stäng apparaten för att grädda glassrån. Under gräddningen lyser gräddningslampan rött.
- När glassrån är klara hörs en signalton och gräddningslampan lyser blått.
- Ta ut glassrån direkt efter avslutad gräddning och rulla dem till en croissant/strut medan de fortfarande är varma. Så snart de har svalnat kan de inte längre rullas.
- Lägg sedan glassrån på ett galler för att svalna.
- Häll i smeten igen och fortsätt som beskrivits ovan.
- När du har slutfört den sista gräddningsprocessen drar du ur kontakten och låter apparaten stå öppen för att svalna.

STANDBY-LÄGE

Efter 30 minuter utan användning växlar apparaten till standby-läge. Om du trycker kort på en av de två pilknapparna (höger eller vänster) slås apparaten på igen. Den värms upp och återställer den tidigare valda brunningsgraden.

AVAKTIVERA STANDBY-LÄGE

Det är möjligt att stänga av standby-läget. Apparaten förblir då permanent påslagen och växlar inte till standby-läge efter 30 minuter. Håll en av de båda pilknapparna (höger eller vänster) intryckt i ca 4 sekunder.

VIKTIGT!

När apparaten kopplas bort från eluttaget återställs fabriksinställningarna och standby-läget aktiveras igen.

RENGÖRA

- Dra alltid ur kontakten innan du rengör apparaten och låt den svalna innan du rengör den.
- Rengör glassrånplattorna med en pappershandduk.
- Lägg två absorberande pappershanddukar mellan glassrånplattorna och stäng apparaten.
- Torka av apparatens hölje med en fuktig trasa.
- Vid kraftig nedsmutsning kan ett milt rengöringsmedel användas.

2 ÅRS GARANTI

För denna produkt lämnar vi 24 månaders garanti med början från inköpsdatumet för brister som kan ledas tillbaka till tillverknings- och materialfel. Ditt juridiska garantianspråk enligt § 437 ff. BGB påverkas inte av denna bestämmelse. Skador, som har uppstått genom felaktig hantering eller användning samt brister, som bara lindrigt påverkar funktionen eller apparatens värde ingår inte i garantin. Vidare är transportskador, som vi inte är ansvariga för, uteslutna från garantianspråk. För skador som har uppstått genom reparation som ej utförts av oss eller våra representanter är alla garantianspråk uteslutna. Vid berättigad reklamation reparerar vi eller byter ut den trasiga produkten mot en felfri produkt efter eget godtycke.

INNHOLD

Produktbilde 83
Produktbeskrivelse 83
Forord 84
Informasjon om denne anvisningen 84
Advarsler 84
Generelle sikkerhetsinstrukser 85
Fare på grunn av elektrisk strøm 87
Tiltenkt bruk 87
Garantibegrensning 87
Kundeservice 88
Utpakking 88
 Bortskaffing av forpakninger 88
 Bortskaffing av apparatet 88
Krav til oppstillingsstedet 88
Elektrisk tilkobling 89
Før første gangs bruk 89
Igangsetting 89
Standby-modus 90
Deaktivere standby-modus 90
Rengjøre 90
2 års garanti 90

PRODUKTBILDE

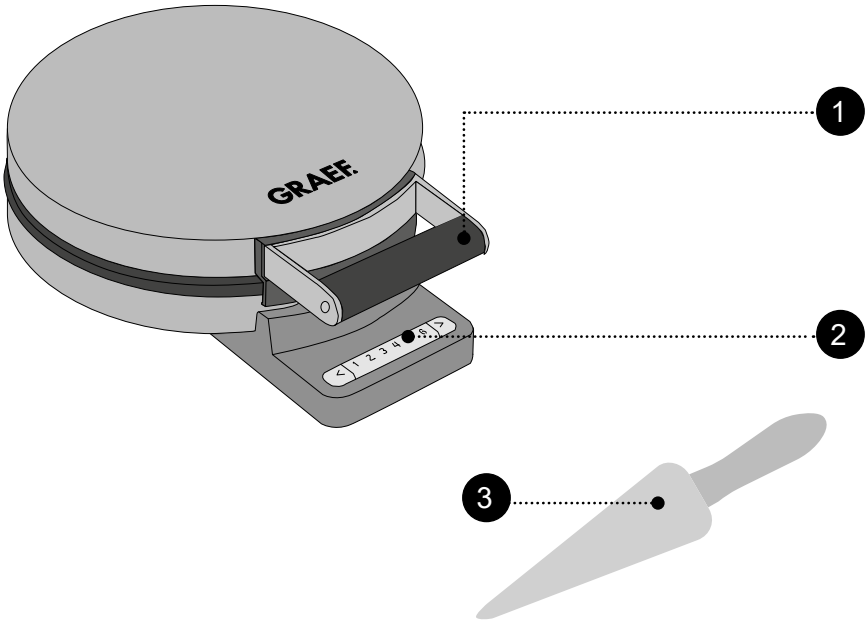

PRODUKTBESKRIVELSE

1. Håndtak
2. Betjeningselement
3. Croissantformer

FORORD

Kjære kunde,

Med kjøpet av denne krumkakejern har du foretatt et bra valg. Du har kjøpt et anerkjent kvalitetsprodukt.

Takk for kjøpet, vi ønsker deg mye glede med den nye Graef krumkakejern.

INFORMASJON OM DENNE ANVISNINGEN

Denne bruksanvisningen er en del av krumkakejern (heretter kalt apparatet) og gir deg viktig informasjon om bruk, sikkerhet, tiltenkt bruk og vedlikehold av apparatet.

Bruksanvisningen skal alltid være tilgjengelig ved apparatet. Den skal leses og anvendes av alle personer som har å gjøre med:

- Igangsetting,
- Betjening,
- Feilutbedring og/eller:
- Rengjøring

Oppbevar bruksanvisningen og gi videre sammen med apparatet til neste eier.

Denne bruksanvisningen kan ikke ta hensyn til ethvert forestillbart aspekt. For ytterligere informasjon eller ved problemer som ikke behandles eller ikke behandles utførlig nok i denne anvisningen, henvend deg til Graefs kundeservice eller til din faghandel.

ADVARSLER

I den aktuelle bruksanvisningen blir følgende advarsler og signalord brukt:

⚠ ADVARSEL

Dette henviser til en mulig farlig situasjon. Dersom anvisningen ikke følges, kan det oppstå alvorlige personskader eller til og med medføre døden.

FORSIKTIG

Dette henviser til en mulig farlig situasjon. Hvis denne anvisningen ikke følges, kan det oppstå materielle skader.

VIKTIG!

Dette henviser til brukertips og annen spesielt viktig informasjon!

GENERELLE SIKKERHETSINSTRUKSER

Dette apparatet oppfyller de foreskrevne sikkerhetsbestemmelsene. Usakkyndig bruk kan likevel føre til personskader og materielle skader.

Overhold følgende sikkerhetsanvisninger for en sikker omgang med apparatet:

- Kontroller apparatet for ytre synlige skader på hus, strømledning og -støpsel før bruk. Ta aldri et skadet apparat i bruk.
- Reparasjoner må bare utføres av en fagperson eller av Graefs kundeservice. Feilaktige reparasjoner kan utsette brukeren for store farer. I tillegg ugyldiggjøres krav på garantiytelser.
- Defekte komponenter skal kun skiftes ut med originale reservedeler. Kun med disse delene kan det garanteres at sikkerhetskravene oppfylles.
- Denne enheten må ikke brukes av barn. Apparatet og apparatets strømledning må holdes unna barn.
- Barn skal holdes under tilsyn for å sikre at de ikke leker med apparatet.
- Denne enheten kan også brukes av personer med reduserte fysiske, sensoriske eller mentale evner eller med mangel på erfaring og/eller kunnskap, hvis de er under oppsyn eller har blitt instruert i sikker bruk av enheten og har forstått farene som oppstår ved det.Apparatet er ikke beregnet til bruk med et eksternt tidsur eller en separat fjernkontroll.Apparatet er ikke beregnet til bruk med et eksternt tidsur eller en separat fjernkontroll.
- Strømledningen skal alltid trekkes ut fra stikkontakten etter støpselet, ikke etter strømledningen.
- Ikke bruk apparatet hvis strømledningen eller støpselet er skadet.
- Forhindre at det kommer væske på støpselet.
- Hvis tilkoblingsledningen er skadet, skal den, for å unngå farer, kun skiftes ut av produsenten, kundeservice eller en lignende kvalifisert person.
- Huset på apparatet må ikke under noen omstendigheter åpnes. Hvis spenningsførende tilkoblinger berøres og den elektriske og mekaniske oppbygningen forandres, er det fare for elektrisk støt.
- Berør aldri deler som står under spenning. Dette kan føre til elektrisk støt og til og med døden.

- Sammenlign tilkoblingsinformasjonen (spenning og frekvens) på typeskiltet med den for strømnettet før du kobler til apparatet. Disse opplysningene må samsvare, slik at apparatet ikke blir skadet.
- Forsikre deg om at strømkabelen ligger som den skal. Enheten kan falle av arbeidsflaten hvis den blir fanget på kabelen.
- Pakningsmaterialer skal ikke brukes til å leke med. Det er fare for kvelning.
- Bruk aldri apparatet i nærheten av en varmekilde.
- Bruk aldri apparatet utendørs og oppbevar det på et tørt sted.
- Støpselet må fjernes fra stikkontakten ved påfylling av vann, etter hver bruk og før hver rengjøring.
- Ikke hell væske på kontakten til basestasjonen.
- Ikke fyll Krumkakejern med vann til over maks-markeringen. En mulig oversprut av vann kan føre til personskader.
- Aldri berør stekeflatene med hendene så lenge apparatet er i bruk. Disse blir glovarme når de er i bruk. Forbrenningsfare!
- De berørbare overflatene blir glovarme når de er i bruk. Forbrenningsfare!
- Slå av apparatet før rengjøringen foretas ved å trekke støpselet ut av stikkontakten.
- Apparatet skal være godt avkjølt før hver rengjøring.
- Det skal ikke benyttes aggressive rengjøringsmidler eller skuremidler og ingen løsemidler.
- Hard smuss skal ikke skrapes bort med harde gjenstander.
- Påse at ikke fuktighet kan trenge inn i apparatets indre.
- Apparatet skal ikke vaskes i oppvaskmaskinen og ikke holdes under rennende vann.
- Energisparemodusen til denne enheten er: Standby-modus, strømforbruk: maks. 0,5 W.
- Enheten går automatisk tilbake til standby-modus etter bruk.

FARE PÅ GRUNN AV ELEKTRISK STRØM

⚠ ADVARSEL

Kontakt med spenningsførende ledninger eller komponenter er livsfarlig!

Overhold følgende sikkerhetsanvisninger for å unngå en fare på grunn av elektrisk strøm:

- Ikke bruk apparatet hvis strømledningen eller støpselet er skadet.
- Få i så fall en ny strømledning installert av Graefs kundeservice eller en autorisert fagperson før videre bruk av apparatet.
- Huset på apparatet må ikke under noen omstendigheter åpnes. Hvis spenningsførende tilkoblinger berøres og den elektriske og mekaniske oppbygningen forandres, er det fare for elektrisk støt.
- Berør aldri deler som står under spenning. Dette kan føre til elektrisk støt og til og med døden.

TILTENKT BRUK

Dette apparatet er ikke beregnet til kommersiell bruk. Bruk apparatet kun til å steke krumkakevafler. Dette apparatet er kun beregnet til bruk i private husholdninger og lignende områder, slik som f.eks.:

- På medarbeiderkjøkken i butikker og på kontorer
- I landbruksvirksomheter
- Av gjester ved hoteller, moteller og andre boinnretninger
- Ved frokostpensjonater.

VIKTIG!

Skal kun brukes i husholdningslignende bruk!

Annen bruk eller bruk utover dette regnes som ikke-formålsbestemt bruk.

FORSIKTIG

Hvis apparatet ikke brukes som beregnet, kan det oppstå farlige situasjoner.

- Bruk kun apparatet til beregnet formål.
- Fremgangsmåtene som er beskrevet i denne bruksanvisningen, må overholdes.

Krav av enhver type på grunn av skader som er oppstått ved ikke-formålsbestemt bruk, utelukkes.

Risikoen overtas av operatøren alene.

GARANTIBEGRENSNING

Alle tekniske opplysninger, data og anvisninger for installasjon, drift og vedlikehold som finnes i denne bruksanvisningen, er nyeste standard ved trykking og er gitt med hensyn til være tidligere erfaringer og kunnskaper etter beste viten.

Ut i fra angivelsene, figurene og beskrivelsene i denne anvisningen kan det ikke utledes noen krav.

Produsenten påtar seg intet ansvar for skader på grunn av følgende:

- Ikke-overholdelse av anvisningen
- Ikke tiltenkt bruk
- Usakkyndige reparasjoner
- Tekniske endringer
- Bruk av ikke godkjente reservedeler

Oversettelser gjennomføres etter beste viten. Vi påtar oss intet ansvar for oversettelsesfeil. Det er kun den opprinnelige tyske teksten som er bindende.

Den digitale versjonen av denne bruksanvisningen finner du på produktsiden for HE80 på www.graef.de.

KUNDESERVICE

Hvis det skulle forekomme at Graef-apparatet har en skade, henvend deg til din faghandler eller Graefs kundeservice på 02932-9703677 eller skriv en e-post til service@graef.de.

VIKTIG!

Oppbevar originalemballasjen i apparatets garantiperiode, slik at apparatet kan pakkes og transporteres ordentlig i garantitilfeller.

UTPAKKING

Ved utpakking av apparatet går du frem som følger:

- Ta apparatet ut av esken.
- Kast alle pakningsdeler.
- Fjern eventuelle klistremerker på apparatet. Ikke fjern typeskiltet!

BORTSKAFFING AV FORPAKNINGER

Emballasjen beskytter enheten mot transportskader. Emballasjematerialene som er brukt, kan resirkuleres og kastes i henhold til lokale forskrifter. Vennligst lever emballasjen til de aktuelle innsamlings- og gjenvinningsordningene.

BORTSKAFFING AV APPARATET

Dette produktet må ikke kastes sammen med normalt husholdningsavfall på slutten av levetiden. Symbolet på produktet og i bruksanvisningen henviser til dette. Materialene kan resirkuleres i tråd med merkingen. Med gjenbruken, gjenbruk av materialer eller andre former for bruk av gamle enheter, kan du yte et viktig bidrag til å verne miljøet. Spør i kommunen etter det godkjente innleveringsstedet. I tillegg støtter GRAEF innlevering av uttjente elektriske apparater av merket GRAEF. For mer informasjon om de tilgjengelige innleveringsmulighetene og innleveringsprosessen, vennligst kontakt vår kundeservice.

KRAV TIL OPPSTILLINGSSTEDET

Før en sikker og feilfri drift av apparatet må oppstillingsplassen oppfylle følgende forutsetninger:

- Apparatet må stilles opp på et fast, flatt, horisontalt og sklifast underlag med tilstrekkelig bærekapasitet.
- Pass på at apparatet ikke kan velte.
- Velg oppstillingsstedet slik at barn ikke kan berøre strømforsyningen til apparatet.
- Sett aldri apparatet på varme overflater, slik som f.eks. komfyrplater eller i nærheten av dette.
- Bruk aldri apparatet utendørs og oppbevar det på et tørt sted.
- Apparatet er ikke beregnet til montering i en vegg eller et innebygd skap.
- Ikke plasser apparatet i varme, våte eller fuktige omgivelser.
- Stikkontakten må være lett tilgjengelig, slik at støpselet kan trekkes lett ut i en nødsituasjon.

ELEKTRISK TILKOBLING

For en sikker og feilfri drift av apparatet må følgende tas hensyn til ved elektrisk tilkobling:

- Sammenlign tilkoblingsinformasjonen (spenning og frekvens) på typeskiltet med den for strømnettet før du kobler til apparatet. Disse opplysningene må samsvare, slik at apparatet ikke blir skadet. Ta kontakt med en elektriker hvis du er usikker.
- Stikkontakten må minst være sikret via en 10 A sikringsvernebryter.
- Forsikre deg om at strømkabelen er uskadet og ikke legges over varme overflater eller skarpe kanter.
- Tilkoblingskabelen skal ikke være strammet.
- Den elektriske sikkerheten til apparatet kan kun garanteres hvis det kobles til et forskriftsmessig installert jordingssystem. Drift med tilkobling til en stikkontakt uten jording er forbudt. Få elekrofagfolk til å kontrollere husets installasjon hvis du er i tvil. Produsenten påtar seg intet ansvar for skader som er forårsaket av manglende eller avbrutt jording.

FØR FØRSTE GANGS BRUK

- Apparatet rengjøres slik det er beskrevet under „Rengjøring".
- La apparatet bli varmt og fyll deretter på med deig.
- Av hygieniske grunner skal du kaste de 2-3 første vaflene.

IGANGSETTING

- Sett støpslet inn i stikkontakten.
- Still inn ønsket bruningsgrad. (Anbefaling / Forhåndsinnstilling: Nivå 3)
- La jernet bli varmt. Kontrollampen lyser rødt.
- Det lyder et signal og kontrollampen lyser blått. Jernet er varmt.
- Fyll på røre i den nederste stekeformen med hjelp av en øse.
- Lukk apparatet for å steke krumkakevaflene. Stekelampen lyser rødt under stekeprosessen.
- Når croissantvaflene er ferdige, høres en signaltone og stekelampen lyser blått
- Ta ut krumkakevaflene umiddelbart etter at stekeprosessen er ferdig, og rull dem til en croissant/kegle mens de fortsatt er varme. Så snart de er avkjølt, kan de ikke lenger rulles.
- Legg deretter croissantvaflene på et stativ for å avkjøles.
- Hell i røren igjen og fortsett som beskrevet ovenfor.

- Etter at den siste stekeprosessen er fullført, trekker du ut støpselet og lar apparatet stå åpent for å avkjøles.

STANDBY-MODUS

Etter 30 minutter uten bruk går apparatet over i standby-modus. Hvis du trykker kort på en av de to pilknappene (høyre eller venstre), slås apparatet på igjen. Apparatet varmes opp og gjenoppretter den tidligere valgte bruningsgraden.

DEAKTIVERE STANDBY-MODUS

Det er mulig å slå av standby-modus. Apparatet forblir da permanent påslått og går ikke over i standby-modus etter 30 minutter. Trykk og hold inne en av de to pilknappene (høyre eller venstre) i ca. 4 sekunder.

VIKTIG!

Når enheten trekkes ut av stikkontakten, gjenopprettes fabrikkinnstillingene og standby-modus aktiveres på nytt.

RENGJØRE

- Trekk alltid ut støpselet før rengjøring og la apparatet avkjøles før rengjøring.
- Rengjør krumkakeplatene med tørkepapir.
- Legg to absorberende tørkepapir mellom krumkakeplatene og lukk apparatet.
- Tørk av apparathuset med en fuktig klut.
- Ved sterk tilsmussing kan du bruke et mildt rengjøringsmiddel.

2 ÅRS GARANTI

For dette produktet gir vi fra salgsdato en produsentgaranti på 24 måneder for mangler som skyldes produksjons- og materialfeil. De lovbestemte garantikravene etter § 437 ff. BGB forblir uberørte av denne reguleringen. Skader som er oppstått gjennom usakkyndig behandling eller bruk, samt mangler som kun i liten grad påvirker funksjonen eller verdien på apparatet, er ikke dekket av garantien. Videre er transportskader, i den grad vi ikke er ansvarlige for disse, utelukket fra garantikravet. Garantien dekker ikke skader som oppstår når en reparasjon gjennomføres av andre enn oss eller våre representanter. Ved berettigede reklamasjoner vil vi etter eget valg reparere det defekte produktet eller bytte det mot et produkt uten defekter.

SPIS TREŚCI

Zdjęcie produktu 92
Opis produktu 92
Wstęp 93
Informacje o niniejszej instrukcji obsługi 93
Ostrzeżenia 93
Ogólne instrukcje bezpieczeństwa 94
Niebezpieczeństwo spowodowane porażeniem elektrycznym 96
Stosowanie zgodnie z przeznaczeniem 96
Ograniczenie odpowiedzialności 97
Obsługa klienta 97
Rozpakowanie 97
 Usuwanie opakowania 98
 Utylizacja urządzenia 98
Wymagania wobec miejsca posadowienia i eksploatacji 98
Przyłącze elektryczne 98
Przed pierwszym użyciem 99
Uruchomienie 99
Tryb czuwania 99
Dezaktywacja trybu czuwania 100
Czyszczenie 100
2 lata gwarancji 100

ZDJĘCIE PRODUKTU

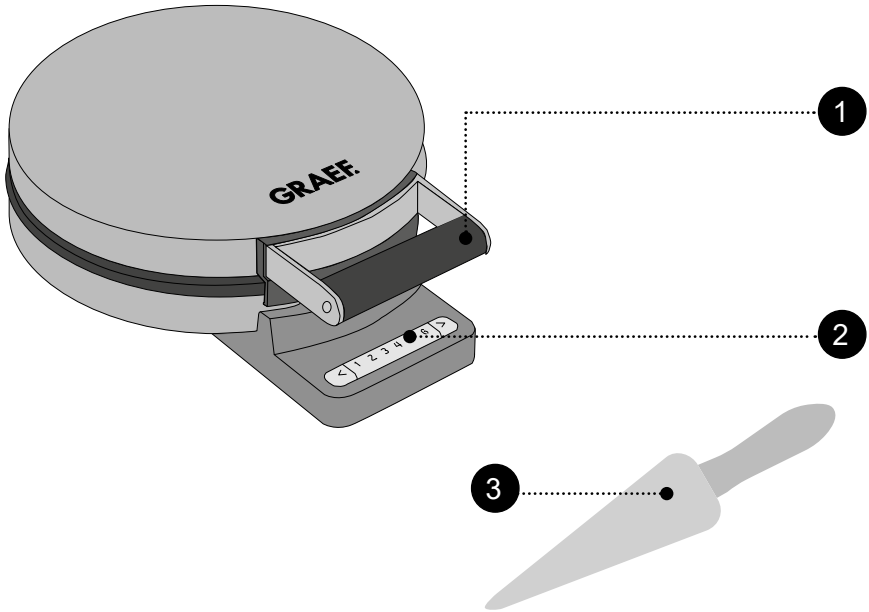

OPIS PRODUKTU

1. Uchwyt
2. Element sterujący
3. Forma do rogalików

WSTĘP

Szanowna Klientko, Szanowny Kliencie,

poprzez zakup tej waflownicy do rożków dokonali Państwo trafnego wyboru. Zakupili Państwo produkt o uznanej jakości.

Dziękujemy Państwu za zakup i życzymy Państwu wiele zadowolenia przy używaniu swojej nowej waflownicy do rożków gofrownicy Graefa.

INFORMACJE O NINIEJSZEJ INSTRUKCJI OBSŁUGI

Niniejsza instrukcja obsługi jest częścią składową waflownicy do rożków (zwanej dalej urządzeniem) i zawiera ważne informacje dotyczące uruchomienia, bezpieczeństwa, prawidłowego użytkowania i konserwacji urządzenia.

Instrukcja obsługi powinna być zawsze dostępna przy urządzeniu. Każda osoba przed:

- uruchomienie,
- obsługą,
- Usuwaniem zakłóceń i/lub
- Czyszczenie

.

Prosimy przechowywać tę instrukcję obsługi i przekazać ją wraz z urządzeniem następnemu właścicielowi.

Niniejsza instrukcja obsługi nie jest w stanie uwzględnić wszystkich możliwych aspektów do przewidzenia. W razie potrzeby otrzymania informacji lub w przypadku wystąpienia problemu, który nie został wcale lub w znikomym stopniu omówiony w niniejszej instrukcji, prosimy zwrócić się do Działu Obsługi Klienta firmy Graef lub do swego sprzedawcy.

OSTRZEŻENIA

W niniejszej instrukcji obsługi są stosowane następujące ostrzeżenia i słowa sygnalizacyjne:

⚠ OSTRZEŻENIE

Wskazuje na prawdopodobną sytuację niebezpieczną. Nieprzestrzeganie tej instrukcji może prowadzić do poważnych obrażeń lub do zajścia wypadku śmiertelnego.

PRZESTROGA

Wskazuje na prawdopodobną sytuację niebezpieczną. W przypadku nieprzestrzegania takiego ostrzeżenia, mogą mieć miejsce straty materialne.

WAŻNE!

Oznacza to porady dotyczące użycia i inne szczególnie ważneinformacje!

OGÓLNE INSTRUKCJE BEZPIECZEŃSTWA

Niniejsze urządzenie odpowiada wymogom przepisów bezpieczeństwa. Niewłaściwe użytkowanie może powodować szkody osobowe i materialne.

Przy bezpiecznym posługiwaniu się urządzeniem prosimy przestrzegać następujących instrukcji bezpieczeństwa:

- Prosimy sprawdzać urządzenie przed każdym użyciem pod kątem widocznych uszkodzeń na obudowie, kablu przyłączeniowym i wtyczce. W razie wystąpienia uszkodzenia, urządzenia uruchamiać nie wolno.
- Naprawy mogą być wykonywane wyłącznie przez specjalistę lub Dział Obsługi Klienta firmy Graef. Nieprawidłowe naprawy mogą prowadzić do poważnych zagrożeń dla użytkownika. Ponadto, wygasają uprawnienia gwarancyjne.
- Uszkodzone komponenty można wymieniać tylko na oryginalne. Tylko takie komponenty gwarantują spełnienie wymogów bezpieczeństwa.
- To urządzenie nie może być używane przez dzieci. Urządzenie oraz przewód przyłączeniowy należy przechowywać w miejscu niedostępnym dla dzieci.
- Nad dziećmi należy sprawować opiekę i nadzór co pozwoli zapewnić to, że nie bawią się tym urządzeniem.
- Urządzenie to może być używane także przez osoby upośledzone fizycznie, umysłowo, sensorycznie oraz niedysponujące odpowiednim doświadczeniem i/lub wiedzą wyłącznie pod nadzorem lub jeśli zostaną poinstruowane w zakresie bezpieczeństwa eksploatacji urządzenia i zrozumieją związane z tym zagrożenia.
- Urządzenie nie jest przeznaczone do zastosowania w połączeniu z zewnętrznym zegarem sterującym, czy oddzielnym zdalnym systemem sterowania.
- Przewód zasilający odłączać z gniazda wtykowego ciągnąć wyłącznie za wtyczkę, a nie za sam przewód.
- Nie należy używać urządzenia w przypadku uszkodzenia przewodu zasilającego lub wtyczki.

- Prosimy nie dopuścić, aby wtyczka znalazła się w jakiejś cieczy.
- W przypadku uszkodzenia kabla połączeniowego, w celu uniknięcia zagrożeń, może on zostać wymieniony wyłącznie przez producenta, jego serwis lub inną osobę o podobnych kwalifikacjach.
- Prosimy nigdy nie otwierać obudowy urządzenia. Dotknięcie połączeń pod napięciem lub zmiana konstrukcji elektrycznej lub mechanicznej stwarza ryzyko porażenia elektrycznego.
- Nigdy nie dotykać sąsiadujących podzespołów będących pod napięciem. Może to spowodować porażenie elektryczne lub nawet wypadek ze skutkiem śmiertelnym.
- Przed podłączeniem urządzenia należy porównać dane przyłączeniowe (napięcie i częstotliwość) podane na tabliczce znamionowej z danymi posiadanej przez siebie sieci elektrycznej. Aby zapobiec uszkodzeniu urządzenia, dane te muszą się zgadzać.
- Prosimy upewnić się, czy kabel zasilający jest właściwie położony. Z powodu zahaczenia o kabel urządzenie może spaść ze swej powierzchni roboczej.
- Materiałów opakowaniowych nie wolno używać do zabawy. Istnieje ryzyko uduszenia.
- Prosimy nie używać urządzenia w pobliżu źródła ciepła.
- Prosimy nigdy nie używać urządzenia na zewnątrz, natomiast przechowywać je w suchym miejscu.
- Nigdy nie dotykaj powierzchni pieczenia gołymi dłońmi podczas pracy. Podczas pracy stają się one bardzo gorące. Niebezpieczeństwo oparzenia!
- Powierzchnie, które mogą zostać przypadkowo dotknięte stają się bardzo gorące podczas pracy. Niebezpieczeństwo oparzenia!
- Prosimy nie stosować agresywnych i ściernych środków czyszczących ani rozpuszczalników.
- Prosimy nie zdrapywać uporczywych zabrudzeń twardymi przedmiotami.
- Należy uważać, aby do wnętrza urządzenia nie przedostała się ja-

kakolwiek ciecz.

- Nie wkładać urządzenia do zmywarki ani nie trzymać go pod bieżącą wodą.
- Tryb oszczędzania energii tego urządzenia to: tryb czuwania, pobór mocy: maks. 0,5 W.
- Po zakończeniu użytkowania urządzenie automatycznie przechodzi z powrotem w tryb czuwania.

NIEBEZPIECZEŃSTWO SPOWODOWANE PORAŻENIEM ELEKTRYCZNYM

⚠ OSTRZEŻENIE

W przypadku dotknięcia przewodów lub elementów będących pod napięciem występuje zagrożenie życia!

Prosimy przestrzegać poniższych instrukcji bezpieczeństwa, co pozwoli na uniknięcie niebezpieczeństwa spowodowanego przez prąd elektryczny:

- Nie należy używać urządzenia w przypadku uszkodzenia przewodu zasilającego lub wtyczki.
- W takim przypadku przed dalszym użytkowaniem urządzenia należy zlecić serwisowi firmy Graef lub autoryzowanemu specjaliście zainstalowanie nowego kabla połączeniowego.
- Prosimy nigdy nie otwierać obudowy urządzenia. Dotknięcie połączeń pod napięciem lub zmiana konstrukcji elektrycznej lub mechanicznej stwarza ryzyko porażenia elektrycznego.
- Nigdy nie dotykać sąsiadujących podzespołów będących pod napięciem. Może to spowodować porażenie elektryczne lub nawet wypadek ze skutkiem śmiertelnym.

STOSOWANIE ZGODNIE Z PRZEZNACZENIEM

Urządzenie nie jest przeznaczone do celów zarobkowych. Urządzenie należy używać wyłącznie do pieczenia rożków waflowych (wafelków do lodów, rurek waflowych).

Niniejsze urządzenie jest przeznaczone do użytku w gospodarstwie domowym i podobnych dziedzinach, jak na przykład:

- w kuchniach dla pracowników sklepów i biur
- w gospodarstwach rolnych
- w gościńcach, hotelach, motelach i innych budynkach mieszkalnych
- w pensjonatach serwujących śniadania

WAŻNE!

Użytkowanie jedynie w zakresach działania gospodarstwa domowego!

Każde inne użycie lub wykraczające poza powyższe jest użyciem niezgodnym z przeznaczeniem.

PRZESTROGA

Urządzenie może stwarzać niebezpieczeństwa w razie stosowania niezgodnego z przeznaczeniem.

- Urządzenie należy stosować wyłącznie zgodnie z jego przeznaczeniem.
- Należy przestrzegać procedur opisanych w niniejszej instrukcji obsługi.

Wykluczone są roszczenia wszelkiego rodzaju wynikające ze szkód spowodowanych stosowaniem niezgodnym z przeznaczeniem.

Ryzyko spoczywa wyłącznie na użytkowniku.

OGRANICZENIE ODPOWIEDZIALNOŚCI

Wszelkie informacje techniczne, dane i wskazówki zawarte w niniejszej instrukcji na temat instalowania, eksploatacji i konserwacji, odpowiadają najnowszemu stanowi w dniu składania do druku i opierają się na naszych doświadczeniach i kwalifikacjach, oraz najlepszej wiedzy.

Na podstawie danych, ilustracji i opisów zawartych w niniejszej instrukcji wykluczone jest wysuwanie jakichkolwiek roszczeń lub żądań.

Producent nie ponosi odpowiedzialności za szkody powstałe wskutek:

- nieprzestrzegania instrukcji obsługi,
- zastosowania urządzenia niezgodnego z przeznaczeniem,
- błędnie wykonanych napraw,
- zmian technicznych,
- użycia niedopuszczonych części zamiennych

Tłumaczenia zostały wykonane według najlepszej wiedzy. Nie ponosimy odpowiedzialności z powodu błędów w tłumaczeniu. Wiążący jest wyłącznie tekst źródłowy w języku niemieckim.

Cyfrową wersję niniejszej instrukcji obsługi można znaleźć na stronie produktu HE80 pod adresem www.graef.de.

OBSŁUGA KLIENTA

Jeśli zdarzy się, że urządzenie Graef ulegnie uszkodzeniu, wtedy prosimy skontaktować się ze sprzedawcą lub z Działem Obsługi Klienta firmy Graef pod numerem telefonu 02932-9703677 lub napisać do nas na adres e-mail: service@graef.de.

WAŻNE!

W okresie gwarancyjnym urządzenia należy zachować oryginalne opakowanie, aby w przypadku reklamacji gwarancyjnej urządzenie można było prawidłowo zapakować i przetransportować.

ROZPAKOWANIE

W celu rozpakowania urządzenia należy postępować w następujący sposób:

- Prosimy wyjąć urządzenie z kartonu.
- Prosimy usunąć wszystkie elementy opakowania.

- Prosimy zdjąć z urządzenia ewentualne nalepki. Nie usuwać tabliczki znamionowej!

USUWANIE OPAKOWANIA

Opakowanie chroni urządzenie przed uszkodzeniami podczas transportu. Zastosowane materiały opakowaniowe nadają się do recyklingu i można je utylizować zgodnie z lokalnymi przepisami. Prosimy o oddanie opakowania do odpowiednich punktów zbiórki i systemów recyklingu.

UTYLIZACJA URZĄDZENIA

Niniejszego produktu nie wolno po zakończeniu jego eksploatacji wyrzucać do normalnych śmieci domowych. Symbol na wyrobie oraz w instrukcji użytkowania wyraźnie informuje o tym. Materiały podlegają ponownemu wykorzystaniu zgodnie z ich oznakowaniem. Poprzez udział w procesie zagospodarowania surowców wtórnych w takiej lub innej formie oraz odstawiając zużyte urządzenia w wyznaczone miejsce recyclingu wnoszą Państwo swój cenny udział w dziele ochrony środowiska. Celem uzyskania dalszych informacji o recyclingu zużytych urządzeń prosimy zapytać swój urząd gminy. Ponadto firma GRAEF wspiera zwrot zużytego sprzętu elektrycznego marki GRAEF. Aby uzyskać więcej informacji na temat dostępnych opcji zwrotu oraz procedury zwrotu, prosimy o kontakt z naszym działem obsługi klienta.

WYMAGANIA WOBEC MIEJSCA POSADOWIENIA I EKSPLOATACJI

W celu zapewnienia bezpiecznej i bezbłędnej pracy urządzenia, miejsce jego posadowienia musi spełniać następujące wymagania:

- Urządzenie powinno być zainstalowane na stabilnej, równej, poziomej i antypoślizgowej powierzchni o wystarczającej nośności.
- Prosimy upewnić się, że urządzenie nie przewróci się.
- Miejsce posadowienia urządzenia prosimy wybrać tak, dzieci nie były w stanie dotknąć przewodu zasilającego.
- Prosimy nigdy nie stawiać urządzenia na gorących powierzchniach, np. na płytach kuchenek w ich pobliżu.
- Urządzenia nigdy nie należy używać na wolnym powietrzu, a należy przechowywać je w suchym miejscu.
- Urządzenie nie jest przeznaczone do montażu w ścianie lub w szafie.
- Nie należy instalować urządzenia w środowisku gorącym, mokrym lub wilgotnym.
- Gniazdo zasilania musi być łatwo dostępne, aby w razie potrzeby można było łatwo wyciągnąć wtyczkę.

PRZYŁĄCZE ELEKTRYCZNE

W celu zapewnienia bezpiecznej i bezbłędnej pracy urządzenia, przy wykonywaniu połączeń elektrycznych należy przestrzegać poniższych wytycznych:

- Przed podłączeniem prosimy porównać dane przyłącza (napięcie i częstotliwość) na tabliczce znamionowej z danymi systemu zasilania. Aby zapobiec uszkodzeniu urządzenia, dane te muszą się zgadzać. W razie wątpliwości należy zapytać wykwalifikowanego

elektryka.

- Gniazdo należy zabezpieczyć wyłącznikiem bezpiecznikowym o amperażu co najmniej 10 A.
- Prosimy upewnić się, czy przewód zasilający jest nieuszkodzony i nie jest ułożony na gorących powierzchniach lub ostrych krawędziach.
- Przewód przyłączeniowy nie powinien być naprężony.
- Bezpieczeństwo elektryczne urządzenia można zagwarantować tylko wtedy, gdy jest ono podłączone do prawidłowo zainstalowanego systemu przewodów ochronnych. Zabrania się użytkowanie urządzenia podłączonego do gniazda bez przewodu ochronnego. W razie wątpliwości prosimy zlecić sprawdzić swoją domową instalację elektryczną wykwalifikowanemu elektrykowi. Producent nie ponosi odpowiedzialności za szkody spowodowane brakiem lub przerwaniem przewodu ochronnego.

PRZED PIERWSZYM UŻYCIEM

- Urządzenie należy czyścić zgodnie z opisem w punkcie „Czyszczenie".
- Przed pierwszym pieczeniem nasmarować urządzenie masłem lub olejem odpornym na wysoką temperaturę.
- Podgrzać urządzenie, a następnie wlać ciasto. Ze względów higienicznych wyrzucić pierwsze 2 - 3 wypieki gofrów.

URUCHOMIENIE

- Prosimy włożyć wtyczkę do gniazda wtykowego.
- Ustawić żądany poziom opalania (zalecenie/ustawienie domyślne: stopień 3).
- Podgrzać urządzenie. Lampka kontrolna pieczenia świeci się na czerwono.
- Gdy urządzenie się nagrzeje, rozlegnie się sygnał dźwiękowy, a lampka kontrolna pieczenia zaświeci się na niebiesko.
- Wlać ciasto nabierką do dolnej formy piekącej.
- Zamknąć urządzenie, aby upiec rożki waflowe. Podczas procesu pieczenia lampka kontrolna pieczenia świeci się na czerwono.
- Po zakończeniu pieczenia rożka waflowego rozlegnie się sygnał dźwiękowy, a lampka kontrolna pieczenia zaświeci się na niebiesko.
- Wyjąć wafel natychmiast po zakończeniu pieczenia i zwinąć go w rożek / torebeczkę, gdy jest jeszcze ciepły. Gdy ostygnie, nie można go już niestety zwijać.
- Odstawić rożek waflowy na ruszt, aby ostygnął.
- Ponownie wlać ciasto i postępować zgodnie z powyższym opisem.
- Po zakończeniu ostatniego cyklu pieczenia wyjąć wtyczkę urządzenia z gniazdka elektrycznego i poczekać, aż otwarte urządzenie ostygnie.

TRYB CZUWANIA

Urządzenie przełącza się w tryb czuwania po 30 minutach nieużywania.

Po krótkim naciśnięciu na jeden z dwóch przycisków strzałkowych (w prawo lub w lewo),

urządzenie ponownie włącza się. Nagrzewa się ono i przywraca wcześniej wybrany poziom opalania.

DEZAKTYWACJA TRYBU CZUWANIA

Możliwe jest wyłączenie trybu czuwania. Urządzenie wtedy pozostaje włączone w sposób ciągły i nie przełącza się w tryb czuwania po 30 minutach. W tym celu należy nacisnąć i przytrzymać przez około 4 sekundy jeden z dwóch przycisków strzałkowych (w prawo lub w lewo).

WAŻNE!

Po odłączeniu urządzenia od sieci elektrycznej zostaną przywrócone ustawienia fabryczne i przywrócony zostanie tryb czuwania.

CZYSZCZENIE

- Przed czyszczeniem należy wyjąć wtyczkę urządzenia z gniazdka elektrycznego i poczekać, aż ostygnie.
- Płyty do wytwarzania rożków waflowych czyścić ręcznikiem papierowym.
- Umieścić dwa chłonne ręczniki papierowe między płytami do wytwarzania rożków waflowych i zamknąć je.
- Obudowę urządzenia należy wycierać wilgotną szmatką.
- W razie silnego zanieczyszczenia można użyć łagodnego roztworu środka czyszczącego.

2 LATA GWARANCJI

W odniesieniu do tego produktu udzielamy na wady produkcyjne i materiałowe 24-miesięcznej gwarancji producenta, licząc od daty sprzedaży. Państwa roszczenia z tytułu rękojmi zgodnie z § 437 i następnymi BGB pozostają w wyniku tej regulacji nienaruszone. Gwarancja nie obejmuje uszkodzeń powstałych w wyniku niewłaściwego obchodzenia się z urządzeniem lub jego użytkowania oraz wad, które mają jedynie niewielki wpływ na działanie lub wartość urządzenia. Oprócz tego, szkody transportowe, o ile nie ponosimy za nie odpowiedzialności, są wyłączone z roszczenia gwarancyjnego. Wyklucza się roszczenia z tytułu rękojmi za szkody spowodowane przez naprawę, która nie została wykonana przez nas lub jednego z naszych przedstawicieli. W przypadku uzasadnionych reklamacji, naprawimy wadliwy produkt lub według własnego uznania wymienimy go na produkt wolny od wad.

TARTALOMJEGYZÉK

Termékfotó ... 102
Termékleírás ... 102
Előszó ... 103
Információk a jelen használati útmutatóhoz ... 103
Figyelmeztető utasítások ... 103
Általános biztonsági utasítások ... 104
Áramütés veszélye ... 106
Rendeltetésszerű használat ... 106
A felelősség korlátozása ... 106
Ügyfélszolgálat ... 107
A gép kicsomagolása ... 107
 A csomagolás ártalmatlanítása ... 107
 A gép ártalmatlanítása ... 107
A felállítási hellyel kapcsolatos követelmények ... 107
Elektromos csatlakozás ... 108
Az első használat előtt ... 108
Üzembe helyezés ... 108
Készenléti mód ... 109
Készenléti mód kikapcsolása ... 109
Tisztítás ... 109
2 év szavatosság ... 109

TERMÉKFOTÓ

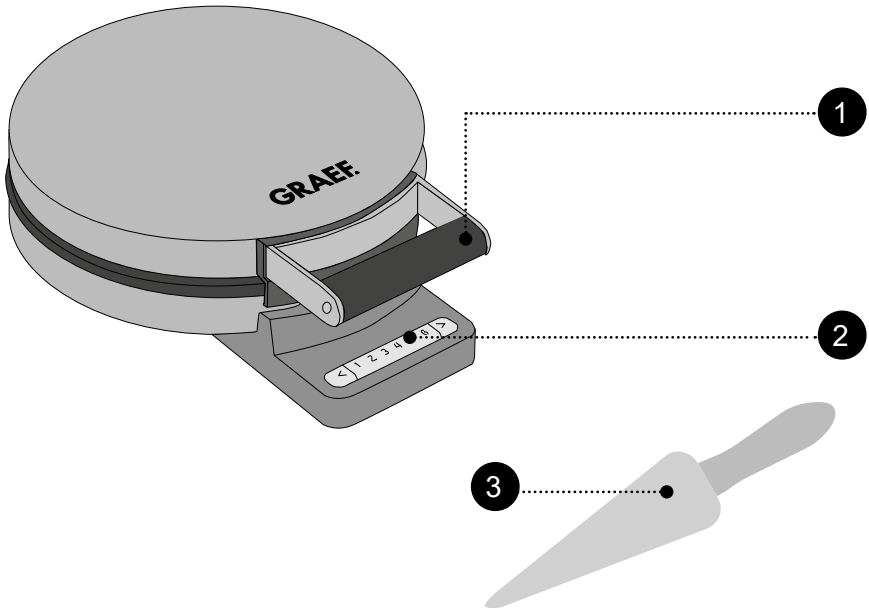

TERMÉKLEÍRÁS

1. Fogantyú
2. Kezelőelem
3. Sarkos tésztaformázó

ELŐSZÓ

Tisztelt Vásárlónk!

Gratulálunk, hogy ezt a fagylalttölcsér-készítőt választotta. Elismert minőségi terméket vásárolt.

Köszönjük a vásárlást, és kívánjuk, hogy használja sok örömmel az új Graef fagylalttölcsér-készítőt.

INFORMÁCIÓK A JELEN HASZNÁLATI ÚTMUTATÓHOZ

Ez a használati útmutató a fagylalttölcsér-készítő (a továbbiakban: gép) része, és fontos információkat tartalmaz a gép üzembe helyezéséről, biztonságáról, rendeltetésszerű használatáról és karbantartásáról.

Az üzemeltetési útmutatónak mindig elérhetőnek kell lennie a gépnél. A használati útmutatót minden olyan személynek el kell olvasnia és alkalmaznia kell, aki a gép

- a gépet üzembe helyezi,
- a gépet kezeli,
- az üzemzavar elhárításáért és/vagy
- Tisztítás

felelős.

Őrizze meg ezt a használati útmutatót és adja tovább a géppel együtt a következő tulajdonosnak.

Ez a használati útmutató nem vehet figyelembe minden lehetséges szempontot. További tudnivalók vagy problémák esetén, amelyekről ez az útmutató nem, vagy nem elég részletesen beszél, forduljon a Graef ügyfélszolgálatához, vagy a szakszervizhez.

FIGYELMEZTETŐ UTASÍTÁSOK

A jelen használati útmutatóban az alábbi figyelmeztető utasítások és jelzőszavak fordulnak elő:

⚠ FIGYELMEZTETÉS

Ez egy lehetséges veszélyhelyzetre utal. A jelzés figyelmen kívül hagyása súlyos vagy akár halálos sérülésekhez is vezethet.

VIGYÁZAT

Ez egy lehetséges veszélyhelyzetre utal. A figyelmeztetés figyelmen kívül hagyása által anyagi károk keletkezhetnek.

FONTOS!

Ez fontos használati tanácsokra és egyéb fontos információkra utal!

ÁLTALÁNOS BIZTONSÁGI UTASÍTÁSOK

Ez a gép megfelel a vonatkozó biztonsági előírásoknak. Mindazonáltal a nem szakszerű használat személyi sérüléseket és anyagi károkat okozhat.

A gép biztonságos kezelése érdekében tartsa be az alábbi biztonsági utasításokat:

- Használat előtt ellenőrizze a gépet, hogy láthatók-e a házon, a csatlakozókábelen vagy a csatlakozódugón külső sérülések jelei. Ne helyezze üzembe a gépet, ha sérült.
- A gépen javításokat csak szakember vagy a Graef ügyfélszolgálata végezhet. A szakszerűtlen javítás jelentős veszélyt jelenthet a felhasználó számára. Ezenkívül a garancia is érvényét veszti.
- A hibás alkatrészek csak eredeti alkatrészekkel cserélje ki. Csak ezeknél az alkatrészeknél garantálható, hogy megfelelnek a biztonsági követelményeknek.
- Ezt a készüléket nem használhatják gyermekek. Tartsa a gépet és a csatlakozóvezetékét távol a gyerekektől.
- A gyerekeket felügyelet alatt kell tartani, annak biztosítása érdekében, hogy nem játszanak a géppel.
- A gépet csökkent fizikai, érzékszervi vagy szellemi képességű, vagy kellő tapasztalattal, és/vagy tudással nem rendelkező személyek is használhatják, amennyiben felügyelet mellett használják, vagy ha betanították őket a gép biztonságos használatára, és ha megértették a használatból eredő veszélyeket.
- A gép rendeltetésének megfelelően nem használható külső időkapcsolóval vagy külön távirányítóval.
- Mindig a csatlakozódugónál, ne a tápkábelnél fogva húzza ki a dugaszolóaljzatból.
- Ne használja a gépet, ha a tápvezeték vagy a csatlakozódugó sérült.
- Óvja a nedvességtől a csatlakozódugót.
- A veszélyeztetettség elkerülése érdekében, a sérült csatlakozókábelt csak a gyártó, az ügyfélszolgálata vagy megfelelő képzettségű sze-

mély cserélheti ki.

- Semmilyen esetben se nyissa ki a gép házát. Az áramot vezető csatlakozások megérintésekor vagy a gép elektromos vagy mechanikus szerkezetének módosításakor fennáll az áramütés veszélye.
- Soha ne érjen a feszültség alatt álló alkatrészekhez. Ez áramütéshez vezethet és akár életveszélyes is lehet.
- A gép csatlakoztatása előtt hasonlítsa össze az adattáblán lévő csatlakoztatási adatokat (feszültség és frekvencia) az áramhálózat adataival. Ezeknek az adatoknak meg kell felelniük annak érdekében, hogy a gép ne károsodjon.
- Vigyázzon arra, hogy a tápkábel biztonságosan legyen elhelyezve. Ha a gép a kábelnél fennakad, akkor leeshet a munkafelületről.
- A csomagolóanyag nem használható játékszerként. Fulladásveszély áll fenn.
- Soha ne használja a gépet hőforrás közelében.
- Soha ne használja a gépet a szabadban, és tárolja egy száraz helyen.
- Működés közben soha ne érintse meg kézzel a sütőfelületeket. Ezek használat közben nagyon felforrósodnak. Égésveszély!
- Az érinthető felületek működés közben nagyon felforrósodnak. Égésveszély!
- Ne használjon agresszív vagy súrló hatású tisztítószereket vagy oldószereket.
- Ne súrolja az erős szennyeződéseket kemény eszközökkel.
- Vigyázzon arra, hogy ne kerüljön folyadék a gépbe.
- Ne helyezze a gépet mosogatógépbe, és ne tartsa folyó víz alá.
- A készülék energiatakarékos üzemmódja: készenléti üzemmód, energiafogyasztás: max. 0,5 W.
- A készülék használat után automatikusan visszatér készenléti üzemmódba.

ÁRAMÜTÉS VESZÉLYE

⚠ FIGYELMEZTETÉS

A feszültség alatt álló vezetékek vagy alkatrészek megérintése életveszélyes!

Az áramütés veszélyének elkerülése érdekében tartsa be a következő biztonsági utasításokat:

- Ne használja a gépet, ha a tápvezeték vagy a csatlakozódugó sérült.
- Ebben az esetben, a gép további használata előtt, szereltessen fel a Graef ügyfélszolgálatával vagy egy arra jogosult szakember által egy új csatlakozóvezetéket.
- Semmilyen esetben se nyissa ki a gép házát. Az áramot vezető csatlakozások megérintésekor vagy a gép elektromos vagy mechanikus szerkezetének módosításakor fennáll az áramütés veszélye.
- Soha ne érjen a feszültség alatt álló alkatrészekhez. Ez áramütéshez vezethet és akár életveszélyes is lehet.

RENDELTETÉSSZERŰ HASZNÁLAT

Ez a gép üzleti célú használatra nem alkalmas. Kizárólag fagylalttölcsér (ostya, újévi gofri) készítésére használja a gépet.

Ezt a gépet a háztartási vagy ehhez hasonló használatra terveztük, például:

- Üzletek és irodák személyzeti konyháiban
- Mezőgazdasági létesítményekben
- Hotelekben, motelekben és egyéb szálláshelyeken a vendégek által
- Reggelit felszolgáló létesítményekben

FONTOS!

Csak háztartási környezetben használja a gépet!

Minden ezen túlmenő használat rendeltetés-ellenesnek minősül.

VIGYÁZAT

A gép nem rendeltetésnek megfelelő használata veszélyes helyzetekhez vezethet.

- A gépet kizárólag rendeltetésének megfelelően használja.
- Tartsa be a jelen használati útmutatóban leírt kezelési módot.

A nem rendeltetésszerű használatból fakadó minden károsodások esetén minden garancia lehetősége ki van zárva.

A kockázatot kizárólag a felhasználó vállalja.

A FELELŐSSÉG KORLÁTOZÁSA

A jelen használati útmutatóban lévő valamennyi műszaki információ, a telepítésre, üzemeltetésre és kezelésre vonatkozó adatok és utasítások megfelelnek a nyomtatás időpontjában aktuális változatnak, amelyben legjobb tudásunk szerint használtuk fel eddigi tapasztalatainkat és ismereteinket. A jelen használati útmutató adataiból, ábráiból és utasításaiból semmiféle igény nem származtatható.

A gyártó nem vállal felelősséget:

- a leírás be nem tartása,
- a gép nem rendeltetésszerű használata,
- a szakszerűtlenül végzett javítási munkák,
- műszaki módosítások,
- nem engedélyezett pótalkatrészek használata esetén.

A fordításokat a legjobb tudásunk szerint készítettük. Fordítási hibákért nem vállalunk felelősséget. Kötelező érvényű az eredeti, német szöveg marad.

A kezelési útmutató digitális változata megtalálható a HE80 termékoldalon a www.graef.de címen

ÜGYFÉLSZOLGÁLAT

Ha a Graef gép sérült, akkor keressen fel egy szakkereskedést, vagy forduljon a 02932-9703677 telefonszámon, illetve a service@graef.de e-mail címen a Graef ügyfélszolgálathoz.

FONTOS!

Őrizze meg az eredeti csomagolást a garancia ideje alatt, hogy garanciális javítás esetén a gépet megfelelően be lehessen csomagolni és el lehessen szállítani.

A GÉP KICSOMAGOLÁSA

A gép kicsomagolásakor járjon el az alábbi módon:

- Vegye ki a készüléket a kartonból.
- Távolítsa el teljesen a csomagolást.
- Távolítsa el az esetleg a gépre ragasztott matricákat. Ne távolítsa el a típustáblát!

A CSOMAGOLÁS ÁRTALMATLANÍTÁSA

A csomagolás megvédi a készüléket a szállítás során bekövetkező sérülésektől. A felhasznált csomagolóanyagok újrahasznosíthatók, és a helyi előírásoknak megfelelően ártalmatlaníthatók. Kérjük, a csomagolást a megfelelő gyűjtő- és újrahasznosító rendszerekbe juttassa el.

A GÉP ÁRTALMATLANÍTÁSA

Ne dobja a gépet az élettartama végén a háztartási hulladékba. Erre utal a gépen és a használati útmutatóban látható szimbólum. Az alapanyagok a jelölésük szerint újrahasznosíthatók. A régi eszközök újrafelhasználásával, újrahasznosításával vagy másfajta újrafeldolgozásával jelentősen hozzájárul a környezetünk védelméhez. Forduljon az önkormányzatához az illetékes gyűjtőhelyekkel kapcsolatban. Ezen felül a GRAEF támogatja a GRAEF márkájú használt elektromos készülékek visszavételét. A rendelkezésre álló visszavételi lehetőségekkel és a visszavételi eljárással kapcsolatos további információkért kérjük, forduljon ügyfélszolgálatunkhoz.

A FELÁLLÍTÁSI HELLYEL KAPCSOLATOS KÖVETELMÉNYEK

A gép biztonságos és kifogástalan működéséhez a felállítási helynek az alábbi követelmények-

nek kell megfelelnie:

- Helyezze a gépet egy szilárd, egyenes, vízszintes, csúszásmentes és megfelelő teherbírással rendelkező felületre.
- Vigyázzon arra, hogy a gép ne borulhasson fel.
- Úgy válassza meg a felállítás helyét, hogy gyerekek ne érhessenek a gép adagolójához.
- Ne helyezze a gépet forró felületekre, pl. főzőlapokra vagy azok közelébe.
- Soha ne használja a gépet a szabadban, és tárolja egy száraz helyen.
- A gép nem beépíthető falba vagy beépített szekrényekbe.
- Ne állítsa fel a gépet forró, nedves vagy vizes környezetben.
- A dugaszolóaljzatnak könnyen hozzáférhető helyen kell lennie, hogy a csatlakozódugaszt szükség esetén könnyen ki lehessen húzni.

ELEKTROMOS CSATLAKOZÁS

A gép biztonságos és kifogástalan működéséhez az elektromos csatlakoztatáskor vegye figyelembe az alábbi utasításokat:

- Csatlakoztatás előtt hasonlítsa össze az adattáblán lévő csatlakoztatási adatokat (feszültség és frekvencia) az áramhálózat adataival. Ezeknek az adatoknak meg kell felelniük annak érdekében, hogy a gép ne károsodjon. Ha kétségei vannak, forduljon villanyszerelőhöz.
- A csatlakozóaljzat legyen legalább 10 A biztonsági védőkapcsolóval biztosított.
- Győződjön meg róla, hogy a tápkábel nem sérült, és hogy nem forró felületeken vagy éles széleken keresztül van átvezetve.
- A tápkábelt nem szabad túlságosan megfeszíteni.
- A gép elektromos biztonsága csak úgy garantálható, ha azt egy szabályszerűen telepített földelővezető rendszerre csatlakoztatják. A gépet tilos földelővezető nélküli dugaszolóaljzatra csatlakoztatva használni. Kétség esetén ellenőriztesse villanyszerelővel az elektromos hálózati csatlakozót. A gyártó nem vállal felelősséget a hiányzó vagy megszakított földelővezetők miatt bekövetkező károkért.

AZ ELSŐ HASZNÁLAT ELŐTT

- Tisztítsa meg a készüléket és az összes alkatrészét a „Tisztítás” fejezetben leírtak szerint.
- Az első sütési folyamat előtt kenje ki a készüléket vajjal vagy hőálló olajjal.
- Melegítse fel a készüléket, majd öntse bele a tésztát. Higiéniai okokból dobja ki az első 2-3 gofrit.

ÜZEMBE HELYEZÉS

- Dugja be a dugót a csatlakozóaljzatba.
- Állítsa be a kívánt barnulási szintet (ajánlás/alapbeállítás: 3. szint).
- Melegítse fel a készüléket. A sütőlámpa pirosan világít.
- Amikor a készülék felmelegedett, sípoló hang hallható, és a sütőlámpa kéken világít.
- Merőkanál segítségével öntse a masszát az alsó tepsibe.
- Az ostya sütéséhez zárja le a készüléket. Sütés közben a sütőlámpa pirosan világít.

- Amikor befejezte a ostyasütést, sípoló hang hallható, és a sütőlámpa kéken világít.
- A sütés után azonnal vegye ki az ostyát, és még melegen tekerje össze tölcsérré. Amint kihűlt, már nem formázható.
- Ezután helyezze a fagylalttölcsért egy rácsra kihűlni.
- Töltsön be új tésztát, és folytassa a sütést a fentiek szerint.
- Az utolsó sütés után húzza ki a csatlakozódugót, és hagyja kihűlni a készüléket, amíg nyitva van.

KÉSZENLÉTI MÓD

A használaton kívüli készülék 30 perc után készenléti módba kapcsol.

Nyomja meg röviden a két nyílgomb egyikét (jobbra vagy balra) a készülék ismételt bekapcsolásához. Felmelegszik és visszaállítja az előzőleg kiválasztott barnulási szintet.

KÉSZENLÉTI MÓD KIKAPCSOLÁSA

Lehetőség van a készenléti üzemmód kikapcsolására. A készülék ezután folyamatosan bekapcsolva marad, és 30 perc elteltével sem vált készenléti üzemmódba. Ehhez nyomja le a két nyílbillentyű egyikét (jobbra vagy balra) kb. 4 másodpercig.

FONTOS!

Ha a készüléket kihúzza a konnektorból, a gyári beállítások visszaállnak, és a készenléti mód ismét bekapcsol.

TISZTÍTÁS

- Tisztítás előtt húzza ki a hálózati csatlakozót, és hagyja kihűlni a készüléket a tisztítás előtt.
- Tisztítsa meg az ostyasütő lapokat papírtörlővel.
- Helyezzen két nedvszívó papírtörlőt az ostyasütő lapok közé, és zárja le a készüléket.
- Tisztítsa meg a készülék házát nedves ruhával és enyhe tisztítószerrel.
- Erős szennyezettség esetén használjon egy kíméletes tisztítószert.

2 ÉV SZAVATOSSÁG

Erre a termékre a vásárlás dátumától számított 24 hónapon keresztül vállalunk gyártói felelősséget, ha a hiba gyártási hibára, vagy alapanyaghibára vezethető vissza. A (német) Ptk. 437 § szerinti törvényes szavatosságot ez a rendelkezés nem érinti. A szavatosság nem fedi a szakszerűtlen kezelés vagy használat miatti károkat, valamint azokat a hiányosságokat, amelyek a gép működését vagy értékét csak kismértékben befolyásolják. Továbbá nem vállalunk felelősséget a szállítási károkért, amennyiben ez nem a mi hibánk miatt történt. A nem általunk vagy általunk megbízott céggel végeztetett javítás miatti károk nem garanciásak. Jogos reklamációk esetén a hibás terméket saját döntésünk alapján vagy megjavítjuk, vagy egy új, hibamentes termékre cseréljük.

ЗМІСТ

Зображення товару 111
Опис товару 111
Передмова 112
Інформація щодо цієї інструкції з експлуатації 112
Попередження 112
Загальні інструкції з техніки безпеки 113
Небезпека від електричного струму 115
Використання відповідно до призначення 115
Обмеження відповідальності 116
Служба підтримки клієнтів 116
Розпакування 116
 Утилізація упаковки 116
 Утилізація пристрою 117
Вимоги до місця встановлення 117
Електричне підключення 117
Перед першим використанням 118
Введення в експлуатацію 118
Режим очікування 118
Деактивація режиму очікування 118
Очищення 119
2 роки гарантійного забезпечення 119

ЗОБРАЖЕННЯ ТОВАРУ

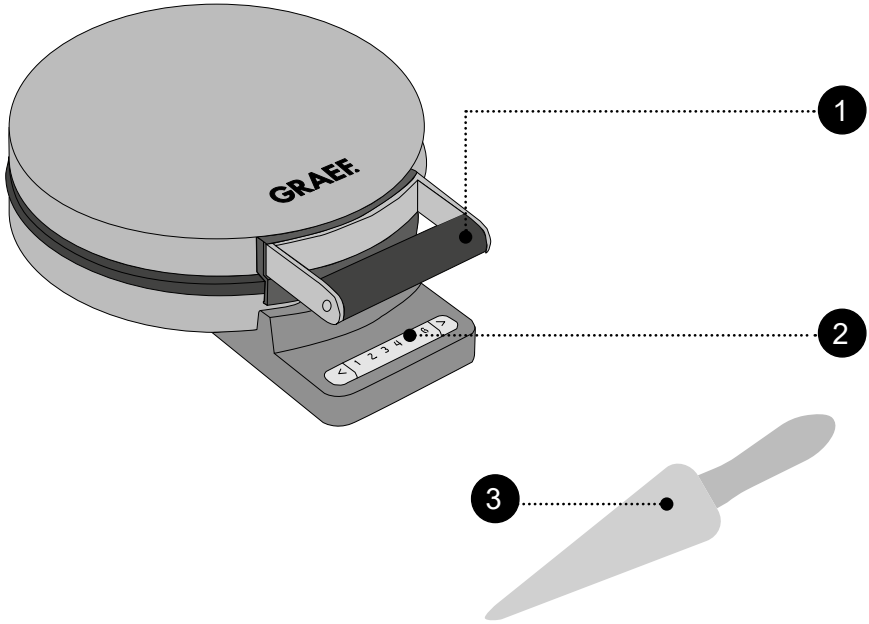

ОПИС ТОВАРУ

1. Ручка
2. Елемент управління
3. Форма для рогаликів

ПЕРЕДМОВА

Шановний клієнт,

Ви зробили правильний вибір, придбавши цю вафельницю. Ви придбали визнаний якісний продукт.

Ми вдячні за покупку та бажаємо приємного користування новою вафельницею Graef.

ІНФОРМАЦІЯ ЩОДО ЦІЄЇ ІНСТРУКЦІЇ З ЕКСПЛУАТАЦІЇ

Ця інструкція з експлуатації є складовою частиною вафельниці (іменована далі «пристрій») та містить важливі вказівки щодо введення в експлуатацію, безпеки, використання за призначенням та догляду за пристроєм.

Цей посібник завжди повинен бути доступним на пристрої. Його повинні прочитати та використовувати всі, кому довірено:

- введення в експлуатацію,
- обслуговування,
- усунення несправностей та/або
- Очищення

.

Збережіть цю інструкцію з експлуатації та передайте її разом із пристроєм наступному власнику.

Ця інструкція з експлуатації не може врахувати всі можливі аспекти. Для отримання додаткової інформації або питань, які не розглядаються або не докладно описані в цій інструкції, будь ласка, зверніться до служби підтримки клієнтів Граеф (Graef) або до спеціалізованого продавця.

ПОПЕРЕДЖЕННЯ

У цій інструкції з експлуатації використовуються такі попереджувальні повідомлення, сигнальні слова та символи:

⚠ УВАГА

Це свідчить про потенційно небезпечну ситуацію. Недотримання цього попередження може призвести до серйозних травм або навіть смерті.

ОБЕРЕЖНО

Це свідчить про потенційно небезпечну ситуацію. Недотримання цього попередження може призвести до пошкодження майна.

ВАЖЛИВО!

Це вказує на поради щодо застосування та іншу особливо важливу інформацію!

ЗАГАЛЬНІ ІНСТРУКЦІЇ З ТЕХНІКИ БЕЗПЕКИ

Цей пристрій відповідає встановленим правилам техніки безпеки. Однак неправильне використання може призвести до травмування осіб та пошкодження майна.

Для безпечного використання пристрою дотримуйтесь наведених нижче інструкцій з техніки безпеки:

- Перед використанням пристрою перевірте зовнішні видимі пошкодження корпусу, кабелю живлення та штепсельної вилки. Не використовуйте пошкоджений пристрій.
- Ремонт може проводити тільки фахівець або служба підтримки клієнтів Граеф (Graef). Неправильний ремонт може спричинити значну небезпеку для користувача. Крім того, термін дії гарантії закінчується.
- Дефектні компоненти можна замінювати тільки оригінальними запасними частинами. Тільки ці частини гарантовано відповідають вимогам безпеки.
- Цей пристрій не призначений для використання дітьми. Пристрій та його з'єднувальний кабель слід тримати подалі від дітей.
- Слідкуйте за дітьми, щоб переконатися, що вони не грають із пристроєм.
- Цим пристроєм можуть користуватися також особи з обмеженими фізичними, сенсорними або розумовими можливостями чи з нестачею досвіду та/або знань, якщо за ними наглядають або їм провели інструктаж щодо безпечного користування пристроєм та які розуміють небезпеки, що походять від пристрою.
- Пристрій не призначений для роботи із зовнішнім таймером або окремим пультом дистанційного керування.
- Завжди витягайте кабель із розетки за штепсельну вилку, а не за кабель живлення.
- Не використовуйте пристрій, якщо з'єднувальний кабель або штепсель пошкоджені.
- Запобігайте потраплянню рідин на штепсельну вилку.

- Якщо з'єднувальний кабель пошкоджений, його може замінити лише виробник, його служба підтримки клієнтів або кваліфікована особа, щоб уникнути небезпеки.
- Ні в якому разі не слід відкривати корпус пристрою. Якщо торкнутися струмових з'єднань та змінити електричну і механічну конструкцію, існує небезпека ураження електричним струмом.
- Ніколи не торкайтеся будь-яких частин, які знаходяться під напругою. Це може призвести до ураження електричним струмом і навіть до смерті.
- Перед підключенням пристрою порівняйте дані (напругу і частоту), зазначені на табличці з технічними даними, з даними Вашої електромережі. Ці дані повинні збігатися, щоб запобігти пошкодженню пристрою.
- Переконайтеся, що кабель живлення надійно прокладений. Пристрій може впасти з робочої поверхні, якщо він буде повішений на кабель.
- Пакувальні матеріали не повинні бути використовані для гри. Існує небезпека задухи.
- Ніколи не використовуйте пристрій поблизу джерела тепла.
- Ніколи не використовуйте пристрій на відкритому повітрі та тримайте його в сухому місці.
- Під час роботи ніколи не торкайтеся руками поверхонь для випікання. У процесі використання вони сильно нагріваються. Небезпека опіків!
- Контактні поверхні сильно нагріваються під час роботи. Небезпека опіків!
- Не використовуйте агресивні або абразивні миючі засоби або розчинники.
- Не вишкрібайте тверді забруднення твердими предметами.
- Переконайтеся, що всередину пристрою не потрапляє ніяка рідина.
- Не мийте пристрій у посудомийній машині та не кладіть його під проточну воду.

- Режим енергозбереження цього пристрою: режим очікування, споживання енергії: макс. 0,5 Вт.
- Після використання пристрій автоматично повертається в режим очікування.

НЕБЕЗПЕКА ВІД ЕЛЕКТРИЧНОГО СТРУМУ

⚠ УВАГА

Контакт з кабелями або компонентами, що знаходяться під напругою, може становити небезпеку для життя!

Щоб уникнути небезпеки електричного струму, дотримуйтесь наступних інструкцій з техніки безпеки:

- Не використовуйте пристрій, якщо з'єднувальний кабель або штепсель пошкоджені.
- У цьому випадку перед подальшим застосуванням пристрою встановіть новий з'єднувальний кабель за допомогою служби підтримки клієнтів Граеф (Graef) або уповноваженого фахівця.
- Ні в якому разі не слід відкривати корпус пристрою. Якщо торкнутися струмових з'єднань та змінити електричну і механічну конструкцію, існує небезпека ураження електричним струмом.
- Ніколи не торкайтеся будь-яких частин, які знаходяться під напругою. Це може призвести до ураження електричним струмом і навіть до смерті.

ВИКОРИСТАННЯ ВІДПОВІДНО ДО ПРИЗНАЧЕННЯ

Цей пристрій не призначений для комерційного використання. Використовуйте пристрій виключно для випікання вафель (які в Німеччині також ще називаються «Eiserkuchen», «Neujahrskuchen»).

Цей пристрій призначений для побутового використання і подібних областей, таких як:

- Кухні для працівників магазинів та офісів
- У сільськогосподарських власних приміщеннях
- Гостями в готелях, мотелях та інших житлових закладах
- У готелях типу "ліжко та сніданок"

ВАЖЛИВО!

Використовуйте пристрій тільки в умовах, схожих на побутові!

Будь-яке інше або додаткове використання вважається не призначеним.

ОБЕРЕЖНО

Пристрій може становити небезпеку, якщо він не використовується за призначенням.

- Використовуйте пристрій тільки за призначенням.
- Дотримуйтесь процедур, описаних у цій інструкції з експлуатації.

Претензії будь-якого виду внаслідок пошкодження, спричиненого в разі неправильного

використання, виключаються.

Ризик несе виключно користувач.

ОБМЕЖЕННЯ ВІДПОВІДАЛЬНОСТІ

Вся технічна інформація, дані та інструкції з монтажу, експлуатації та технічного обслуговування, що містяться в цій інструкції з експлуатації, відповідають останньому стану на момент виходу в друк і надаються з урахуванням нашого попереднього досвіду і знань.

Жодні претензії не можуть бути отримані з інформації, ілюстрацій та описів у цій інструкції.

Виробник не несе ніякої відповідальності за збитки у зв'язку з:

- Недотриманням інструкції,
- Неналежним використанням,
- Неналежним ремонтом,
- Технічними змінами,
- Використанням невідповідних запасних частин.

Переклади підготовлені сумлінно та відповідно до нашого рівня знань. Ми не несемо жодної відповідальності за помилки перекладу. Тільки вихідний текст на німецькій мові залишається обов'язковим для виконання.

Цифрову версію цієї інструкції з експлуатації можна знайти на сторінці продукту HE80 на сайті www.graef.de.

СЛУЖБА ПІДТРИМКИ КЛІЄНТІВ

Якщо Ваш пристрій Graef пошкоджено, зверніться до Вашого торговельного посередника або служби підтримки клієнтів фірми Граеф (Graef) за номером 02932-9703677 або надішліть нам електронного листа на service@graef.de.

ВАЖЛИВО!

Зберігайте оригінальну упаковку протягом гарантійного терміну пристрою, щоб пристрій можна було належним чином упакувати та транспортувати у разі пред'явлення претензії щодо гарантії.

РОЗПАКУВАННЯ

Розпаковуючи пристрій, виконайте наступні дії:

- Вийміть пристрій з коробки.
- Видаліть усі частини упаковки.
- Видаліть будь-які наклейки з пристрою. Не видаляйте табличку з назвою!

УТИЛІЗАЦІЯ УПАКОВКИ

Упаковка захищає пристрій від пошкоджень під час транспортування. Використані пакувальні матеріали підлягають переробці та можуть бути утилізовані відповідно до місцевих вимог. Будь ласка, здайте упаковку до відповідних систем збору та переробки відходів.

УТИЛІЗАЦІЯ ПРИСТРОЮ

Після закінчення терміну служби цей продукт не можна утилізувати разом із звичайними побутовими відходами. Це позначається символом на продукті та в інструкції із застосування. Матеріали підлягають вторинній переробці відповідно до їх маркування. Завдяки повторному використанню, переробці матеріалів або іншим формам переробки старих пристроїв Ви робите важливий внесок у захист нашого навколишнього середовища. Будь ласка, зверніться до місцевих органів влади щодо відповідального пункту утилізації. Крім того, компанія GRAEF підтримує програму повернення відпрацьованого електроприладів марки GRAEF. Для отримання додаткової інформації щодо доступних способів повернення та процедури повернення, будь ласка, зверніться до нашої служби підтримки клієнтів.

ВИМОГИ ДО МІСЦЯ ВСТАНОВЛЕННЯ

Для безпечної та безпомилкової роботи пристрою місце його встановлення повинно відповідати таким вимогам:

- Пристрій необхідно розміщувати на нерухомій, плоскій, горизонтальній і нековзній основі з достатньою вантажопідйомністю.
- Переконайтесь, що пристрій не може впасти.
- Виберіть розташування пристрою таким чином, щоб діти не могли торкатися кабелю живлення пристрою.
- Не ставте пристрій на гарячі поверхні, наприклад, поверхню плити або біля неї.
- Ніколи не використовуйте пристрій на відкритому повітрі та тримайте його в сухому місці.
- Пристрій не призначений для установки в настінну або вбудовану шафу.
- Не розміщуйте пристрій у гарячому, мокрому або вологому середовищі.
- Розетка повинна бути легко доступна, щоб штепсель можна було легко витягнути, якщо це необхідно.

ЕЛЕКТРИЧНЕ ПІДКЛЮЧЕННЯ

Для забезпечення безпечної та безпомилкової роботи пристрою під час електричного з'єднання необхідно дотримуватися наступних інструкцій:

- Перед підключенням порівняйте дані підключення (напругу і частоту), зазначені на табличці з технічними даними, з даними Вашої електромережі. Ці дані повинні збігатися, щоб запобігти пошкодженню пристрою. У разі невизначеності запитайте кваліфікованого електрика.
- Розетка повинна бути захищена як мінімум одним запобіжним вимикачем на 10 А.
- Переконайтесь, що кабель живлення не пошкоджений і не прокладений над гарячими поверхнями або гострими краями.
- З'єднувальний кабель не повинен бути щільно натягнутим.
- Електрична безпека пристрою гарантується лише в тому випадку, якщо він підключений до належним чином встановленої системи захисних заземлювачів. Експлуатація на розетці без захисного заземлювача заборонена. У разі невизначеності попросіть

кваліфікованого електрика перевірити електроустановку в будинку. Виробник не несе відповідальності за пошкодження, спричинені відсутнім або перерваним захисним заземлювачем.

ПЕРЕД ПЕРШИМ ВИКОРИСТАННЯМ

- Очистіть пристрій, як описано в розділі «Очищення».
- Перед першим процесом випікання змастіть пристрій вершковим маслом або жаростійкою олією.
- Розігрійте пристрій, а потім влийте тісто для випічки. З гігієнічних міркувань утилізуйте перші 2 – 3 вафлі.

ВВЕДЕННЯ В ЕКСПЛУАТАЦІЮ

- Вставте штепсель у розетку.
- Встановіть бажаний ступінь підрум'янення (рекомендація/за замовчуванням: ступінь 3).
- Нагрійте пристрій. Індикатор випікання загоряється червоним кольором.
- Коли пристрій нагріється, пролунає звуковий сигнал, і індикатор випікання загориться синім кольором.
- За допомогою ополоника вилийте тісто в нижню частину форми для випікання.
- Для випікання вафельних трубочок закрийте пристрій. Під час процесу випікання індикатор випікання світиться червоним кольором.
- Після завершення процесу випікання вафель лунає звуковий сигнал, а лампочка випікання світиться синім кольором.
- Дістаньте вафлі одразу після завершення процесу випікання та скрутіть у теплому стані в трубочку / тубус. Як тільки вафля охолоне, її неможливо буде скрутити.
- Потім покладіть трубочку до завершення охолодження на решітку.
- Знову влийте тісто і дійте так, як описано вище.
- Після завершення останнього процесу випікання витягніть штепсель із розетки та залиште пристрій відкритим для охолодження.

РЕЖИМ ОЧІКУВАННЯ

Пристрій переходить у режим очікування через 30 хвилин невикористання.

При короткому натисканні однієї з двох кнопок зі стрілками (праворуч або ліворуч) пристрій знову вмикається. Він нагрівається і відновить рівень підрум'янення, який був обраний раніше.

ДЕАКТИВАЦІЯ РЕЖИМУ ОЧІКУВАННЯ

Режим очікування можна деактивувати. Тоді пристрій залишатиметься постійно увімкненим і не переходитиме у режим очікування через 30 хвилин. Для цього натисніть одну з двох кнопок зі стрілками (праворуч або ліворуч) приблизно на 4 секунди.

ВАЖЛИВО!

Коли пристрій буде від'єднано від мережі, заводські налаштування відновлюються і знову активується режим очікування.

ОЧИЩЕННЯ

- Перед очищенням завжди від'єднуйте пристрій від мережі і дайте йому охолонути.
- Для очищення вафельних пластин використовуйте паперовий рушник.
- Покладіть паперові рушники з поглинальною здатністю між вафельними пластинами та складіть пристрій.
- Протріть корпус пристрою зволоженою ганчіркою.
- У разі сильного забруднення можна використовувати м'який миючий засіб.

2 РОКИ ГАРАНТІЙНОГО ЗАБЕЗПЕЧЕННЯ

Для даного продукту ми беремо на себе 24 місяці гарантії виробника на дефекти через виробничі та матеріальні дефекти, починаючи з дати продажу. Це положення не впливає на Ваші законні претензії за гарантією згідно з § 437 і далі Громадянського Кодексу ФРН (BGB). Гарантія не включає пошкодження, спричинені неправильною обробкою або використанням, а також дефекти, які мають лише незначний вплив на функцію або якість пристрою. Крім того, транспортні збитки виключаються з претензій за гарантією, якщо ми не несемо відповідальності за це. Претензії за гарантією виключаються за збитки, заподіяні ремонтом, який виконували не ми або не один з наших представників. У разі обґрунтованих скарг ми або відремонтуємо дефектний продукт на свій розсуд або замінимо його бездефектним продуктом.



Gebr. Graef GmbH & Co. KG |
Donnerfeld 6 | 59757 Arnsberg | www.graef.de

Stand: Oktober 2026. Technische Änderungen, Irrtümer und Druckfehler vorbehalten